

# Oval Evolve

## Installatiehandleiding

Bewaar dit document zorgvuldig

959.173.00 NL

# Index

**1. Inleiding** 4

**2. EU - Conformiteitsverklaring** 5

**3. Stappenplan van de installatie** 6

**4. Technische gegevens** 7

**5. Veiligheid** 8
- 5.1 Algemeen 8
- 5.2 Voorschriften 8
- 5.3 Veiligheidsinstructies 8

**6. Uitpakken** 9
- 6.1 Toestel uitpakken 10

**7. Installatie** 12
- 7.1 Plaatsen van het toestel 12
- 7.2 Installatie-sets 13
  - 7.2.1 Wall (Muurbeugel) 13
  - 7.2.2 Fixed (ophang-pijp) 14
  - 7.2.3 Base (rond onderstel) 16
  - 7.2.4 Legs (poten onderstel) 18
  - 7.2.5 Plateau (verhoging) 20
- 7.3 Sierpijp 22
- 7.4 Voedingskabel 24
  - 7.4.1 Voedingskabel vervangen 24
  - 7.4.2 Voedingskabel bovenaansluiting 25

**8. Het toestel** 26
- 8.1 Deur 26
  - 8.1.1 Verwijderen van de deur 26
  - 8.1.2 Plaatsen van de deur 26
  - 8.1.3 Schoonmaken van de ruit 26
- 8.2 Projectieplaat 28
  - 8.2.1 Verwijderen projectieplaat 28
  - 8.2.2 Plaatsen projectieplaat 28
  - 8.2.3 Projectieplaat reinigen 28
- 8.3 Monitor 30
  - 8.3.1 Monitor kantelen 30
  - 8.3.2 Monitor terug kantelen 30
- 8.4 Hoofdschakelaar 31
- 8.5 Elektrische aansluiting 31
- 8.6 Plaatsen stammenset 32

**9. Oplevering** 42

**10. Onderhoud** 42
- 10.1 Projectieplaat en monitoren 42
- 10.2 Onderdelen 43

**11. End of life / Recycling** 43

**12. Storingen** 44

**Projectieplaat**
➢ ("Paragraaf 8.2" P. 28)

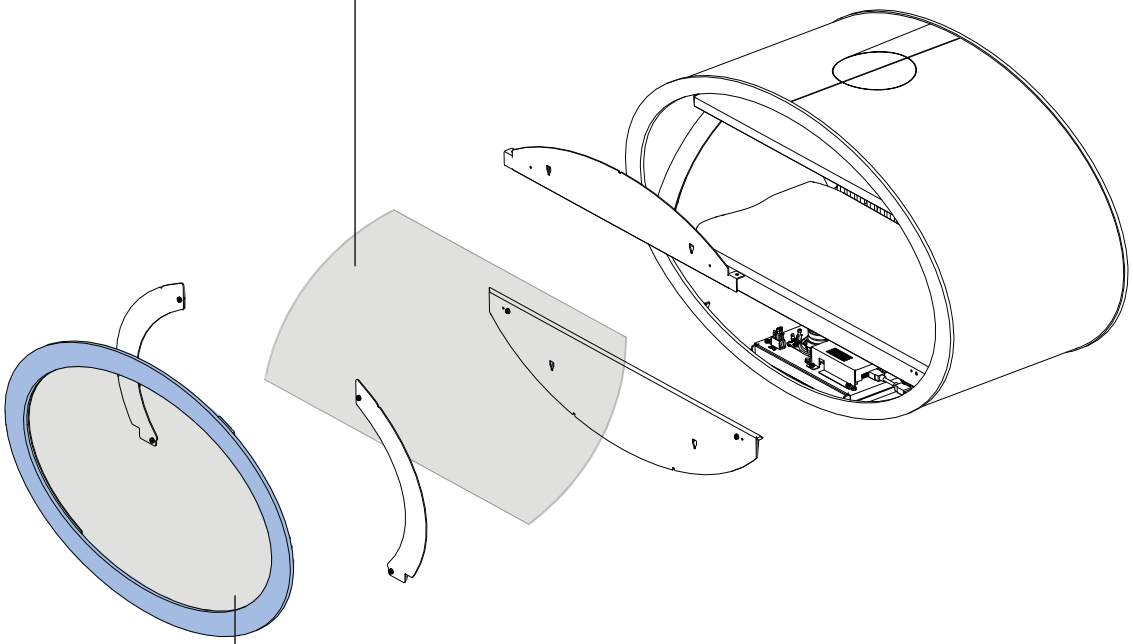

**Deur**
➢ ("Paragraaf 8.1" P. 26)

**Monitor**
➢ ("Paragraaf 8.3" P. 30)

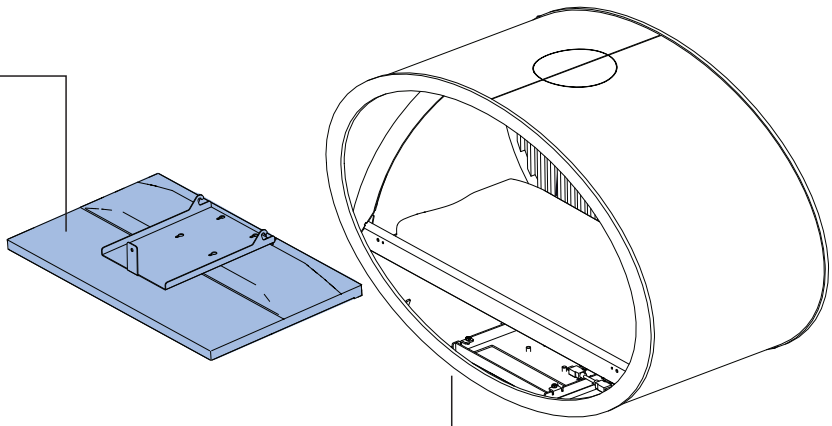

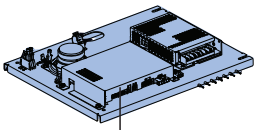

**Regelunit**
➢ ("Paragraaf 7.4" P. 24)

**Hoofdschakelaar**
➢ ("Paragraaf 8.4" P. 31)

38C-4037

## 1. Inleiding

Als fabrikant van gas- en elektrische haarden ontwikkelt en produceert DRU producten volgens de hoogst mogelijke kwaliteits-, prestatie- en veiligheidseisen. Dit toestel heeft daarom een CE-markering; het voldoet daarmee aan de essentiële eisen van de Europese richtlijnen. Bij het toestel worden een installatiehandleiding en een gebruikershandleiding geleverd. De installatie en het onderhoud van het toestel dienen door een professioneel gecertificeerd vakman te worden uitgevoerd, die over bewezen kennis en aantoonbare bekwaamheid beschikt. Een professionele vakman houdt bijvoorbeeld rekening met alle technische aspecten zoals warmteafgifte en elektrotechnische vereisten.

Aan de hand van de informatie in deze installatiehandleiding kan het toestel zo geïnstalleerd en gebruikt worden dat het goed en veilig functioneert. Deze handleiding schenkt aandacht aan de installatie van het toestel en de daarbij geldende voorschriften. Daarnaast worden de technische gegevens van het toestel weergegeven en wordt informatie verstrekt over het onderhoud, eventueel optredende storingen en de mogelijke oorzaak hiervan. Lees en gebruik deze installatiehandleiding volledig en zorgvuldig voordat het toestel wordt geïnstalleerd. De nationale/lokale regelgeving dient te allen tijde te worden gevolgd.

In deze handleiding worden de volgende markeringen gebruikt om belangrijke informatie aan te geven:

- Uit te voeren acties.
- Suggesties en adviezen.
- Deze instructies zijn noodzakelijk ter voorkoming van mogelijke problemen bij installatie en/of gebruik.
- Deze instructies zijn noodzakelijk ter voorkoming van brand, persoonlijk letsel of andere ernstige schades.

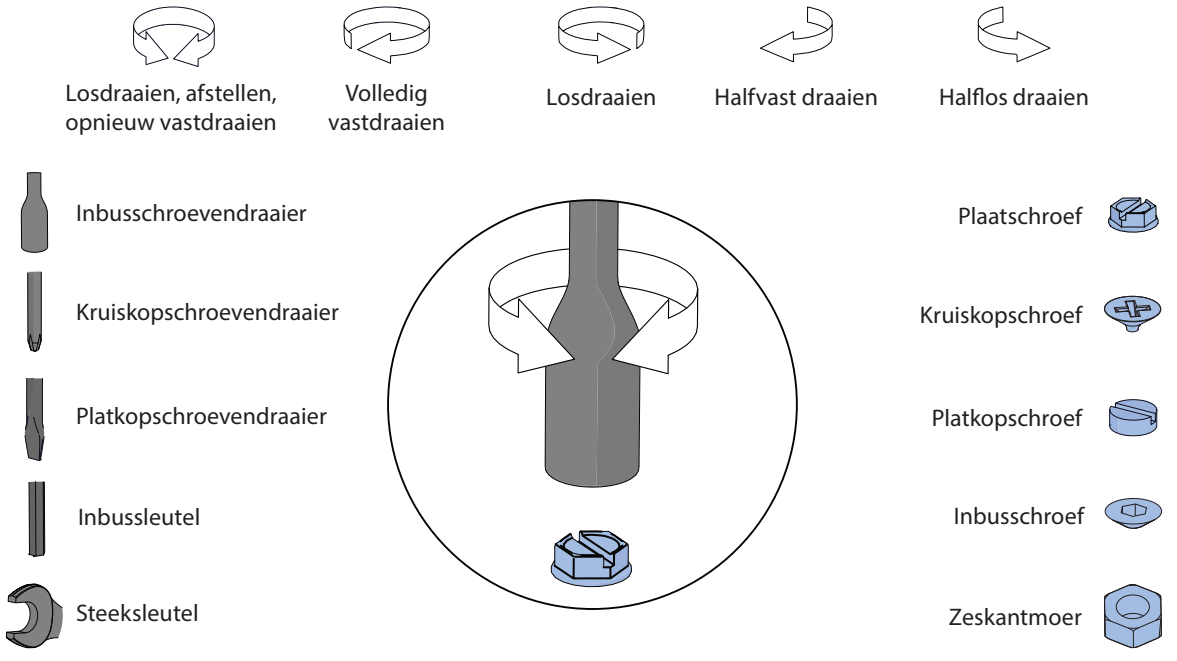


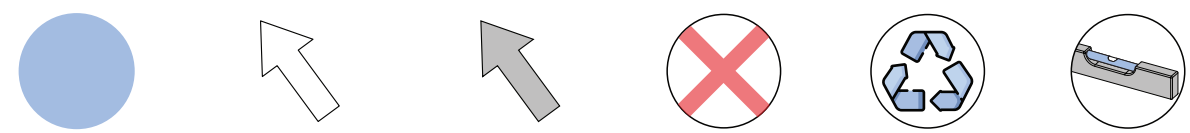


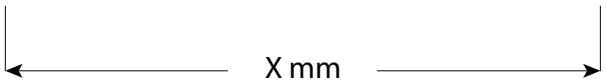


In deze handleiding zijn alle afmetingen in millimeters

< Kleiner dan
> Groter dan
≥ Gelijk aan of groter dan
≤ Gelijk aan of kleiner dan

38C-3076NL

## 2. EU - Conformiteitsverklaring

Deze conformiteitsverklaring wordt verstrekt onder de volledige verantwoordelijkheid van de fabrikant, hierna te noemen DRU. DRU verklaart dat door bedrijfsinterne maatregelen is gewaarborgd dat door DRU geproduceerde toestellen aan de essentiële eisen en richtlijnen van de verordening betreffende Europese richtlijnen en de daarbij toegepaste normen voldoen. Deze verklaring verliest haar geldigheid als zonder schriftelijke toestemming van DRU wijzigingen aan het toestel worden aangebracht, tevens dienen de aanwijzingen in de handleidingen te allen tijde te worden opgevolgd. Een kopie van het EU-conformiteitsverklaring is te downloaden via www.druservice.com.

| | |
|---|---|
| Product type: | Elektrische vrijstaande sfeerhaard, zonder verwarmingsfunctie |
| Model: | Oval Evolve |
| Fabrikant: | DRU Verwarming B.V.<br>Ratio 8<br>6921 RW, Duiven |
| Verordening: | (EU) 2022/30 |
| Richtlijnen: | 2014/53/EU<br>2011/65/EU + 2015/863/EU |
| Toegepaste geharmoniseerde normen: | EN 18031-1:2024<br>EN 18031-2:2024<br>EN IEC 62311:2020<br>EN IEC 63000:2018<br>ETSI EN 300 328 V2.2.2<br>ETSI EN 301 893 V2.1.1 (2017-05)<br>ETSI EN 301 489-17 V3.3.1<br>ETSI EN 301 489-1 V2.2.3<br>ETSI EN 303 446-1 V1.2.1 + EN IEC 55014-1:2021<br>+ EN IEC 55014-2:2021<br>EN 60335-1:2012 + A11:2014 + A13:2017<br>+ A1:2019 + A14:2019<br>+ A2:2019 + A15:2021<br>+ A16:2023<br>EN IEC 61000-3-2:2019 + A1:2021 + A2:2024<br>EN 61000-3-3:2013 + A1:2019 + A2:2021 |

DRU Verwarming B.V.
Postbus 1021, NL-6920 BA Duiven
Ratio 8, NL-6921 RW Duiven
www.drufire.com

Ondertekend voor en namens:



R.P. Zantinge, Managing director

Duiven, 01-10-2026

## 3. Stappenplan van de installatie

In de onderstaande checklist staan de belangrijkste aandachtspunten van de installatie beschreven. Voer deze stappen uit en vink deze af wanneer deze op de juiste wijze zijn uitgevoerd. Na het afvinken van alle stappen is het toestel klaar voor gebruik.

⚠ Lees de handleiding eerst volledig voordat het toestel wordt geïnstalleerd.

### VOORBEREIDING

- ☐ De verpakking is verwijderd ("Paragraaf 6" P. 9)
- ☐ Het juiste toestel is geleverd, inclusief alle onderdelen ("Paragraaf 6" P. 9)
- ☐ Het toestel en de onderdelen zijn vrij van schade of onregelmatigheden ("Paragraaf 6" P. 9)
- ☐ De installatielocatie voldoet aan de plaatsingseisen, zoals afmetingen en draagkracht ("Paragraaf 7.1" P. 12)
- ☐ Een geaard stopcontact met 230VAC/50Hz is volgens voorschrift geplaatst ("Paragraaf 8.5" P. 31)

### INSTALLATIE TOESTEL

- ☐ Het toestel is geplaatst met een van de DRU-installatiesets ("Paragraaf 7.2" P. 13)
- ☐ De ruiten zijn van binnen en buiten gereinigd ("Paragraaf 8.1.3" P. 26)
- ☐ De stekker van het toestel is makkelijk bereikbaar na de installatie ("Paragraaf 8.5" P. 31)
- ☐ Het netsnoer vormt geen gevaar, zoals struikelgevaar ("Paragraaf 8.5" P. 31)
- ☐ Er is geen gebruik gemaakt van een verlengsnoer of verloopstekker ("Paragraaf 8.5" P. 31)
- ☐ De stammenset en toebehoren zijn juist geplaatst ("Paragraaf 8.6" P. 32)
- ☐ De hoofdschakelaar staat aan ("Paragraaf 8.4" P. 31)
- ☐ Het vlambeeld is gecontroleerd en sluit aan op de stammenset ("Paragraaf 8.6" P. 32)

### INSTALLATIE EN BEDIENING TOESTEL

- ☐ De afstandsbediening is gebruiksklaar gemaakt en werkt naar behoren ("Paragraaf 9" P. 42)
- ☐ De installatie is gecontroleerd op werking en veiligheid ("Paragraaf 9" P. 42)
- ☐ De installatie voldoet aan de geldende nationale en lokale bouwvoorschriften ("Paragraaf 5" P. 8)
- ☐ De gebruiker is bekend gemaakt met het toestel ("Paragraaf 9" P. 42)

## 4. Technische gegevens

Controleer de technische gegevens aan de hand van de onderstaande tabel:

### Tabel 4-1: Technische gegevens

DRU Verwarming B.V.
Ratio 8 | 6921 RW | Duiven, The Netherlands
PO Box 1021 | 6920 BA Duiven

+31 (0)26 - 319 5 319
www.drufire.com

**Model:** Oval Evolve

| Omschrijving | Symbool | Waarde | Eenheid |
|---|---|---|---|
| Aansluitspanning | U | 230/50 | VAC/Hz |
| Maximaal vermogen | $P_{max}$ | 45 | W |
| Vermogen standby | $P_{nsm}$ | 2,14 | W |
| Vermogen in de uitstand | $P_0$ | 0 | W |
| Monitor actief in standby | - | NEE | - |

Dit toestel heeft geen verwarmingsfunctie en valt niet onder verordening (EU) 2024/1103.
Dit product bevat een lichtbron van energie-efficiëntieklasse <X> die door een vakbekwaam persoon kan worden vervangen.

# 5. Veiligheid

## 5.1 Algemeen

⚠ Houd de algemeen geldende voorschriften en de voorzorgsmaatregelen/veiligheidsinstructies in deze handleiding in acht.

- Controleer eerst de juistheid van de technische uitvoering van het te installeren toestel (zie Tabel 4-1).
- Lees de handleiding zorgvuldig door voor een goede en veilige installatie van het toestel.
- Neem de voorschriften/instructies in acht zoals vermeld in deze handleiding.

## 5.2 Voorschriften

Installeer het toestel volgens de geldende nationale, lokale en bouwkundige (installatie)voorschriften.

## 5.3 Veiligheidsinstructies

Volg onderstaande voorzorgsmaatregelen/veiligheidsinstructies nauwkeurig op:

⚠

- Installatie en onderhoud van het toestel mogen uitsluitend worden uitgevoerd door een erkend en vakbekwaam installateur.
- Na installatie moet te allen tijde het stopcontact bereikbaar zijn waarop het toestel is aangesloten.
- Gebruik het toestel niet buiten, alleen binnenshuis op een droge plek.
- Gebruik uitsluitend de geleverde materialen en plaats deze exact volgens de beschrijving.
- Breng geen wijzigingen aan het toestel aan.
- Laat geen kinderen of hulpbehoevende personen zonder toezicht in de buurt bij het toestel. Houd voor hen ook de afstandsbediening buiten bereik.
- Kinderen jonger dan 3 jaar moeten uit de buurt gehouden worden van een toestel dat ingeschakeld is tenzij zij constant onder toezicht van een volwassene staan.
- Kinderen tussen de 3 en 8 jaar oud mogen alleen het toestel aan- en uitzetten als deze is geïnstalleerd op een plaats en manier die voldoet aan de gestelde eisen zoals beschreven in deze handleiding, mits onder toezicht of nadat zij instructies hebben gekregen over het veilige gebruik en de gevaren begrijpen.
- Kinderen tussen de 3 en 8 jaar oud mogen niet de stekker in het stopcontact steken, het toestel reinigen of onderhoud aan het toestel uitvoeren.
- Kinderen mogen niet met het toestel spelen.
- Gebruik dit toestel niet in combinatie met externe regelapparatuur zoals een timer, thermische regelaar of een geprogrammeerde controller die ervoor zorgen dat het toestel automatisch kan inschakelen.
- Plaats het toestel niet in een vochtige ruimte of in de buurt van bijvoorbeeld een bad, douche of zwembad.
- Controleer de complete installatie vóór ingebruikname.
- Gebruik het toestel niet als een ruit is gebroken en/of gescheurd totdat deze is vervangen.
- Dek het toestel niet af om oververhitting te voorkomen.
- Houd de convectieopening aan de voorzijde van het toestel altijd vrij zodat de warme lucht vrij kan circuleren.
- Plaats het toestel niet direct onder een stopcontact.

## 6. Uitpakken

Schenk aandacht aan de onderstaande punten bij het uitpakken:

- ➢ Verwijder alle verpakkings- en beschermingsmaterialen.
- ➢ Neem alle meegeleverde onderdelen in, op en/of aan het toestel weg.
- ➢ Controleer het toestel met toebehoren op (transport)schade.
- ➢ Neem indien nodig contact op met de leverancier.
- ➢ Installeer nooit een beschadigd toestel!
- ➢ Verwijder de schroeven en beugels waarmee het toestel aan de pallet is vastgemaakt.
- ➢ Voer de verpakking af via de daarvoor bestemde scheidingsmethoden.

⚠ Houd plastic zakken bij kinderen vandaan.
⚠ Bescherm de monitoren en de overige elektrische componenten tegen (bouw)stof en (bouw)vocht.

In Tabel 6-1 staat vermeld welke onderdelen na het uitpakken beschikbaar moeten zijn.

➢ Neem contact op met de leverancier als na het uitpakken blijkt, dat niet alle onderdelen meegeleverd zijn.

**Tabel 5-1: Meegeleverde onderdelen**

| Omschrijving | Inhoud | Aantal |
|---|---|---|
| **Documenten** | Gebruikershandleiding | 1 |
| | Installatiehandleiding | 1 |
| **Stammenset** | Stammen | 8 |
| | Chips, zwart | 1 |
| | Chips, grijs | 1 |
| **Gloeiset** | Kooltjes, zwart | 3 |
| | Kooltjes, grijs | 1 |
| | Gloeistenen | 8 |
| | Houtsnippers | 1 |
| **Overige componenten** | Afstandsbediening | 1 |
| | Penlite-batterijen (AA) | 2 |
| | Reserveschroeven | 4 |
| | Afdichtrubber | 1 |
| | Kabelklem | 3 |
| | Dopsleutel | 1 |
| | Zuignap | 1 |

### 6.1 Toestel uitpakken

Het toestel is voor transport verpakt en vastgeschroefd op een pallet. Deze pallet kan als volgt worden verwijderd (Afb. 6 - 1):

- ➢ Verwijder de doos van de pallet (stap 1).
- ➢ Neem alle losse onderdelen en materialen van de pallet af, behalve het toestel (stap 2).
- ➢ Schroef de 4 schroeven van de transportbeugel uit de pallet en haal het toestel van de pallet af (stap 3).
- ⚠ Til en verplaats het toestel altijd met minimaal twee personen.
- ➢ Leg het toestel op de rug bovenop de pallet en laat de transportbeugel voor de pallet uitsteken (stap 4).
- ⚠ Leg een schone zachte deken onder het toestel om beschadigingen te voorkomen.

- ➢ Verwijder vervolgens de transportbeugel van het toestel door de 4 bouten uit te draaien.

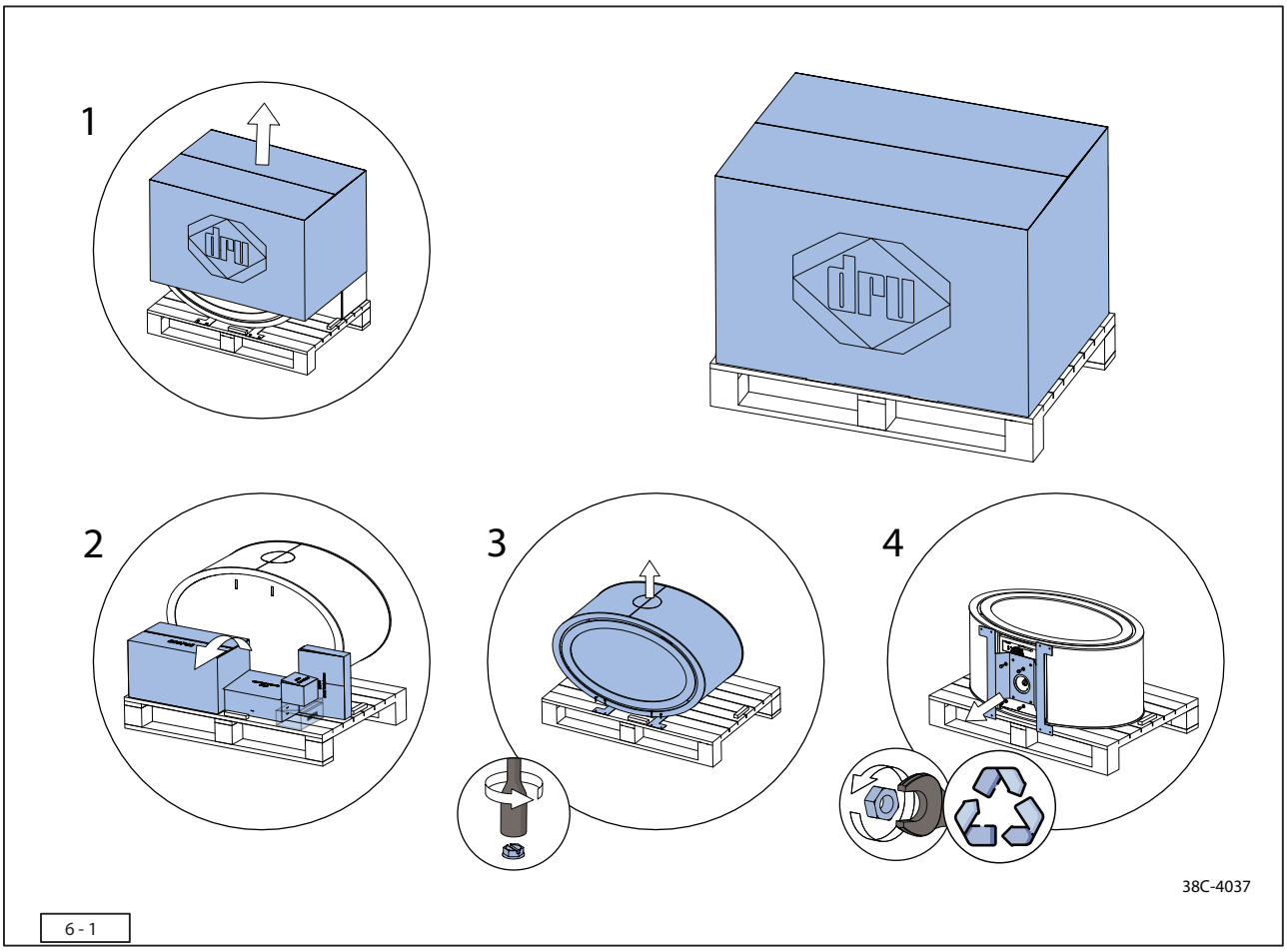


6 - 1

# 7. Installatie

## 7.1 Plaatsen van het toestel

In de volgende paragrafen worden diverse manieren voor het plaatsen van het toestel beschreven. Op deze paragrafen is onderstaande algemene beschrijving voor het plaatsen van het toestel van toepassing.

⚠ Bepaal de plek waar het toestel wordt geïnstalleerd en houd rekening met:
- Binnenshuis op een droge plek.
- De afmetingen van het toestel en DRU-installatieset ("Paragraaf 7.2" P. 13).
- De lengte van de kabels.
- Elektrische aansluiting aanwezig volgens voorschriften ("Paragraaf 8.5" P. 31).
- Een stabiele opstelling.

Volg bij het plaatsen van het toestel onderstaande instructies:

⚠ - Het toestel kan niet op zichzelf staan of hangen.
- Het toestel mag nooit fungeren als een dragend element in een constructie. Voorkom te allen tijde dat het toestel met gewicht wordt belast.

⚠ - Gebruik katoenen handschoenen, vermijd vingerafdrukken op het toestel.

➢ Zet het toestel op een deken of een stuk karton (in verband met een mogelijke beschadiging van de vloer) en daarna op de gewenste plek.

➢ Maak gebruik van een geschikte DRU-installatieset zoals:
- "Wall" (muurbeugel)
- "Fixed" (ophang-pijp)
- "Base" (rond onderstel)
- "Legs" (poten onderstel)
- "Plateau" (verhoging)

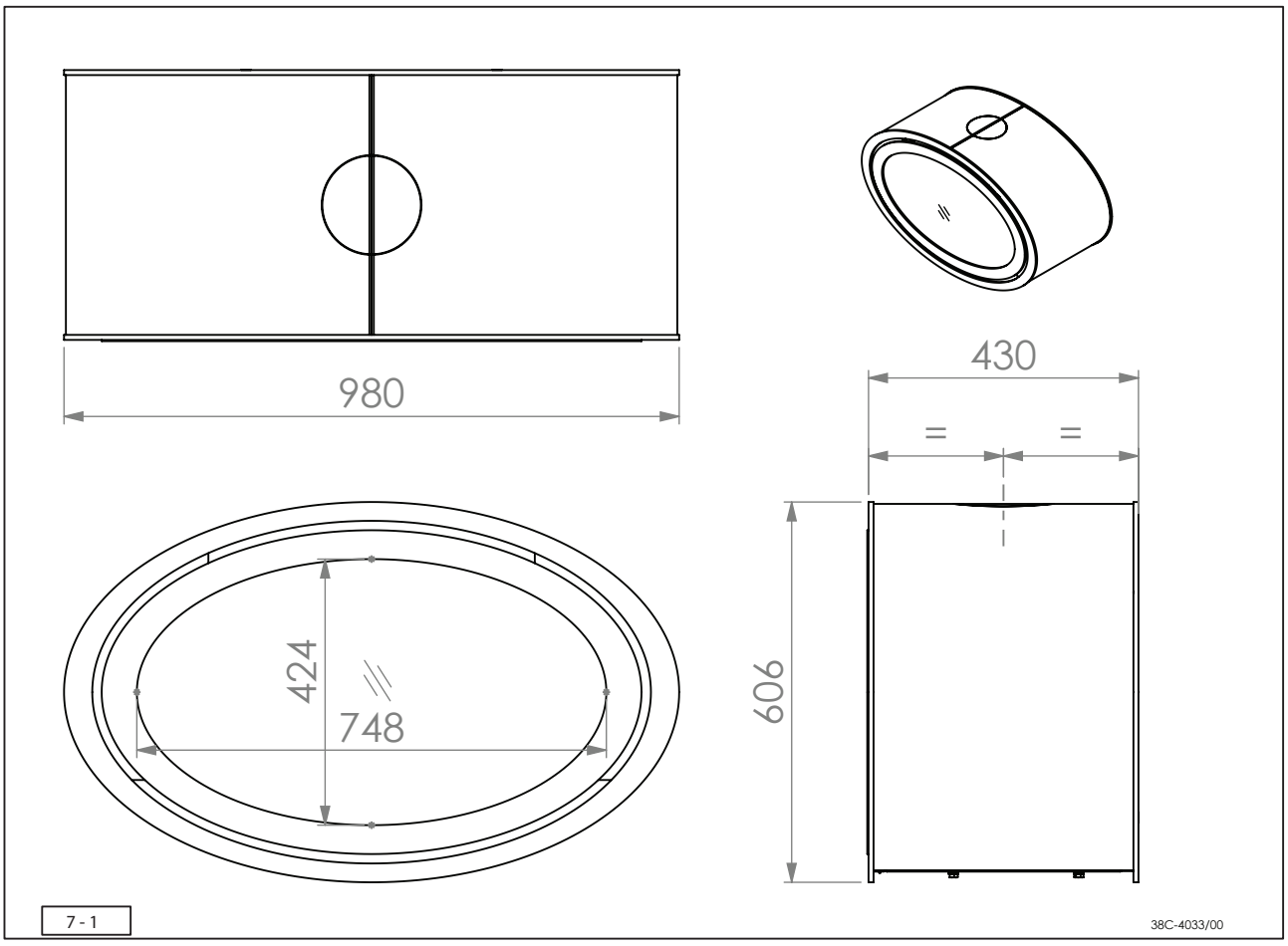

## 7.2 Installatie-sets

Voor dit toestel zijn er verschillende DRU-installatiesets beschikbaar, die in de volgende paragrafen worden beschreven.

⚠ Het toestel moet altijd worden geïnstalleerd in combinatie met een van de DRU-installatiesets.

### 7.2.1 Wall (Muurbeugel)

Volg onderstaande instructies voor het plaatsen van het toestel met een muurbeugel (Afb. 7 - 2):

⚠ Dit toestel moet aan een verticale wand van solide materiaal worden gemonteerd.
De geadviseerde hoogte van de onderkant van het toestel tot de vloer bedraagt 400 mm. De bovenkant van de muurbeugel hangt dan op 875 mm.

- Bepaal de positie van de muurbeugel en teken deze af op de muur (stap 1).
- Boor gaten in de muur en bevestig de muurbeugel met behulp van de meegeleverde keilhulzen en -bouten.
- ⚠ Zorg ervoor dat alles waterpas gemonteerd is en dat de muurbeugel zich gecentreerd bevindt ten opzichte van het toestel.

Verwijder vóór het plaatsen van het toestel de deur om beschadigingen te voorkomen en de installatie te vergemakkelijken.

- Breek de nokken aan de achterzijde van het toestel uit (stap 2).
- Draai de stelvoeten in de achterzijde van het toestel.
- Hang het toestel aan de muurbeugel (stap 3).
- Stel het toestel met een steeksleutel af met de stelvoeten aan de achterzijde, tot het recht hangt ten opzichte van de wand.

Plaats eventueel ook een sierpijp ("Paragraaf 7.3" P. 22).
Plaats eerst de stammenset voordat de deur wordt teruggeplaatst.

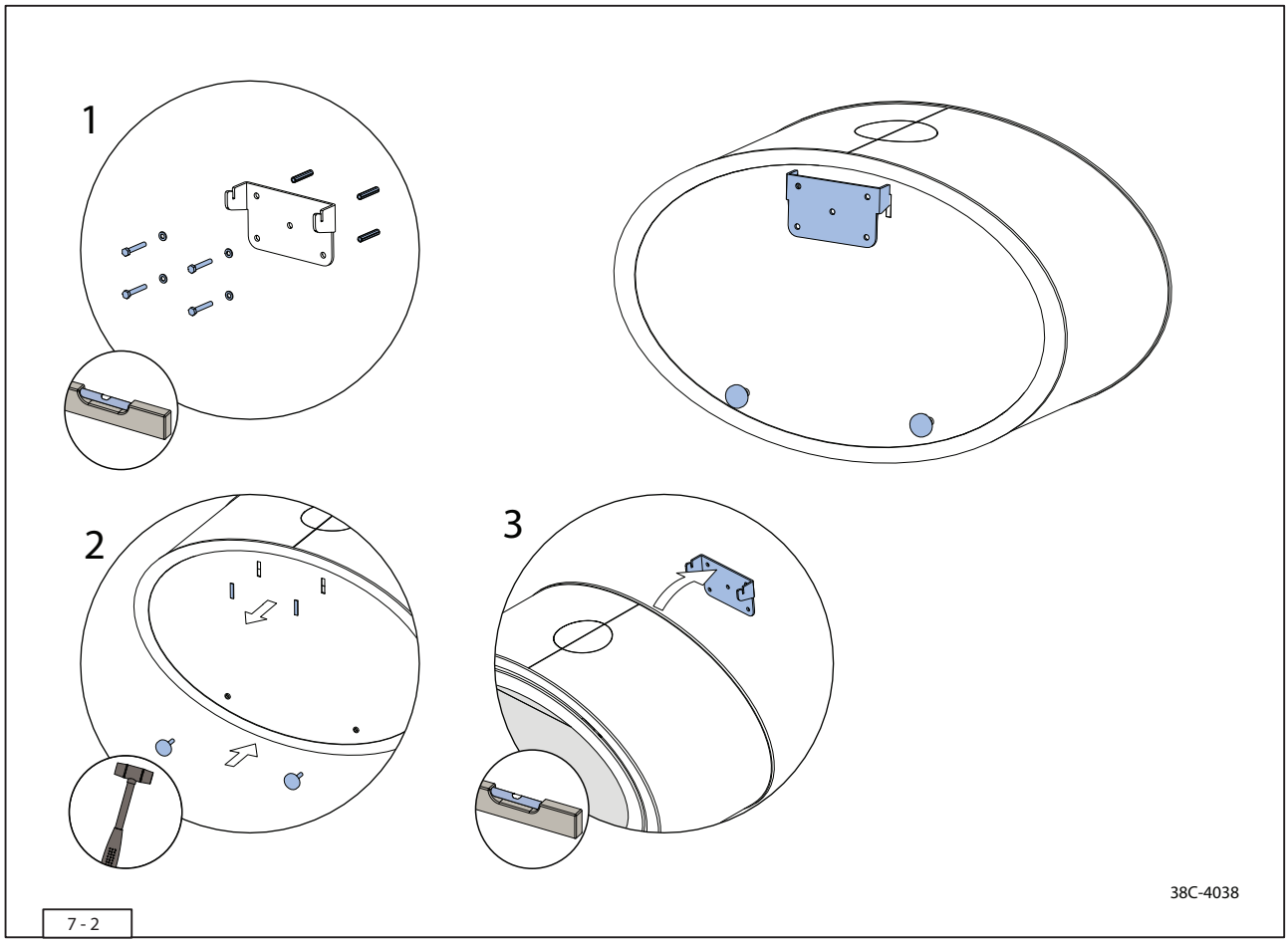


7 - 2

### 7.2.2 Fixed (ophang-pijp)

Volg onderstaande instructies voor het plaatsen van het toestel met behulp van een ophang pijp (Afb. 7 - 3 en 7 - 4):

⚠ Dit toestel moet aan een horizontaal plafond van solide materiaal worden gemonteerd.
💡 De voedingskabel kan via deze pijp worden aangesloten ("Paragraaf 7.4" P. 24).

➢ Bepaal de positie van de pijp en teken deze af op het plafond (stap 1).
💡 Maak een doorvoer voor de voedingskabel in het midden van de pijp, als de voedingskabel via de pijp wordt aangesloten.

➢ Plaats de plafondplaat tegen het plafond en teken de 8 verzonken bevestigingsgaten af.
➢ Boor 2 gaten Ø10 volledig door het plafond ten behoeve van de M8 draadeinden.

⚠ Zorg dat de twee Ø10 gaten ten behoeve van de draadeinden op het gatenpatroon tegenover elkaar zijn gepositioneerd.

➢ Boor 6 gaten van Ø14 en druk de bijgeleverde M8 keilhulzen in het plafond.
➢ Bevestig de plafondplaat tegen het plafond met de 6 inbusbouten in de keilhulzen (stap 2).
➢ Steek de M8 draadeinden door de flens en het plafond en bevestig deze met de meegeleverde sluitringen en moeren.
➢ Schuif de opsluitring vanaf de onderzijde om de starre pijp.
💡 Voer de voedingskabel door het doorvoergat in het plafond, indien de voedingskabel door de pijp wordt aangesloten.

➢ Druk de opsluitring en de starre pijp tegen de plafondplaat en zet deze vast met de 8 inbusbouten.
➢ Neem de deur uit het toestel en kantel de monitor naar beneden ("Paragraaf 8.1" P. 26) en ("Paragraaf 8.3" P. 30).
➢ Haal het uitbreekplaatje uit het toestel door het heen weer te bewegen totdat deze eruit breekt (stap 3).

⚠ Het uitbreekplaatje kan niet terug worden geplaatst.

➢ Bevestig het toestel aan de starre pijp met de 3 bouten en ringen, van binnenuit bovenin het toestel (stap 4).
➢ Stel het toestel in de gewenste positie en zet de plafondplaat vast met de 6 stelschroeven.
➢ Kantel de monitor terug in de juiste positie en monteer de deur terug ("Paragraaf 8.3" P. 30) en ("Paragraaf 8.1" P. 26).
💡 Plaats eerst de stammenset voordat de deur wordt teruggeplaatst.

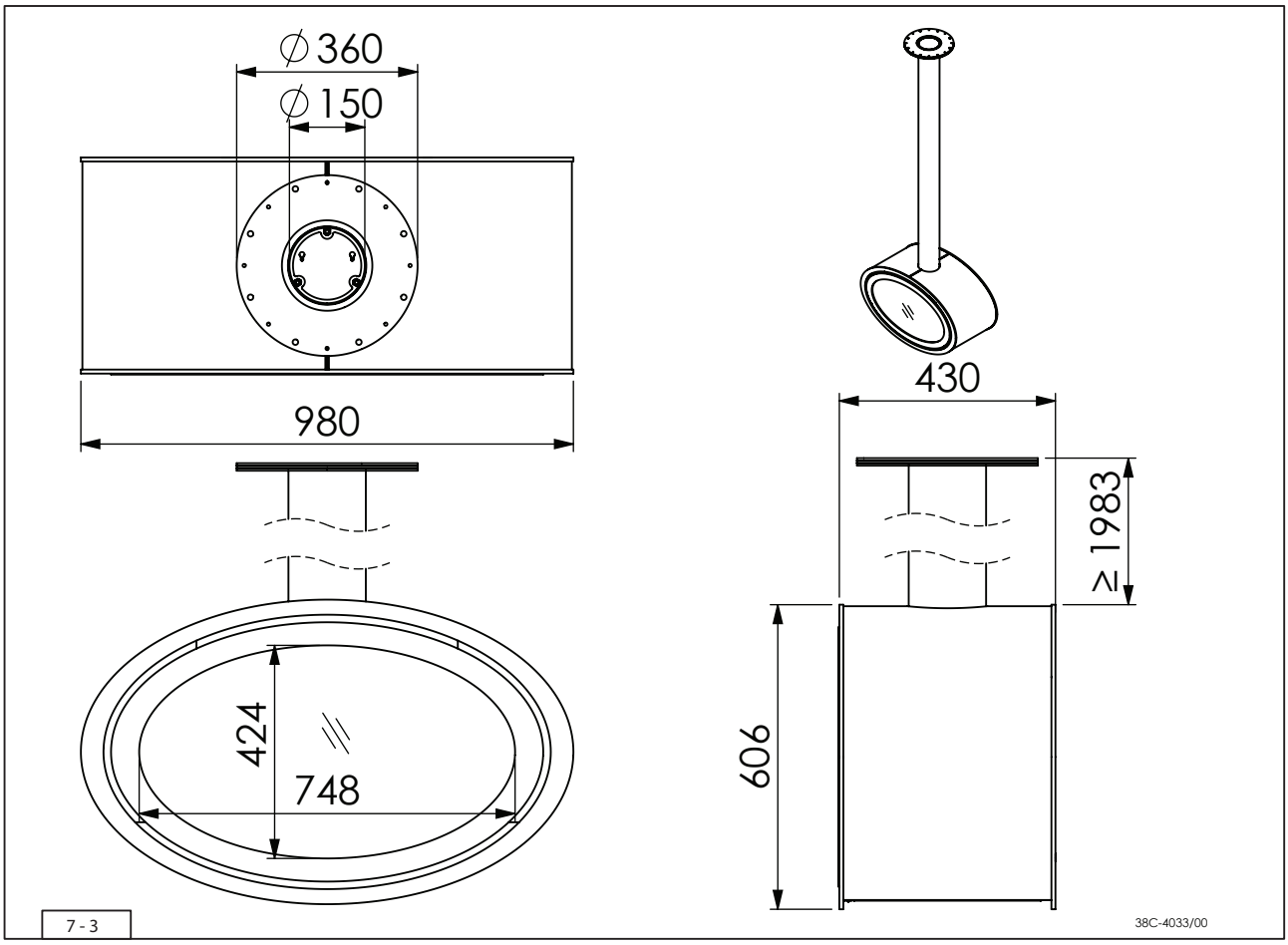
∅360
∅150
980
424
748
430
≥1983
606
7 - 3
38C-4033/00

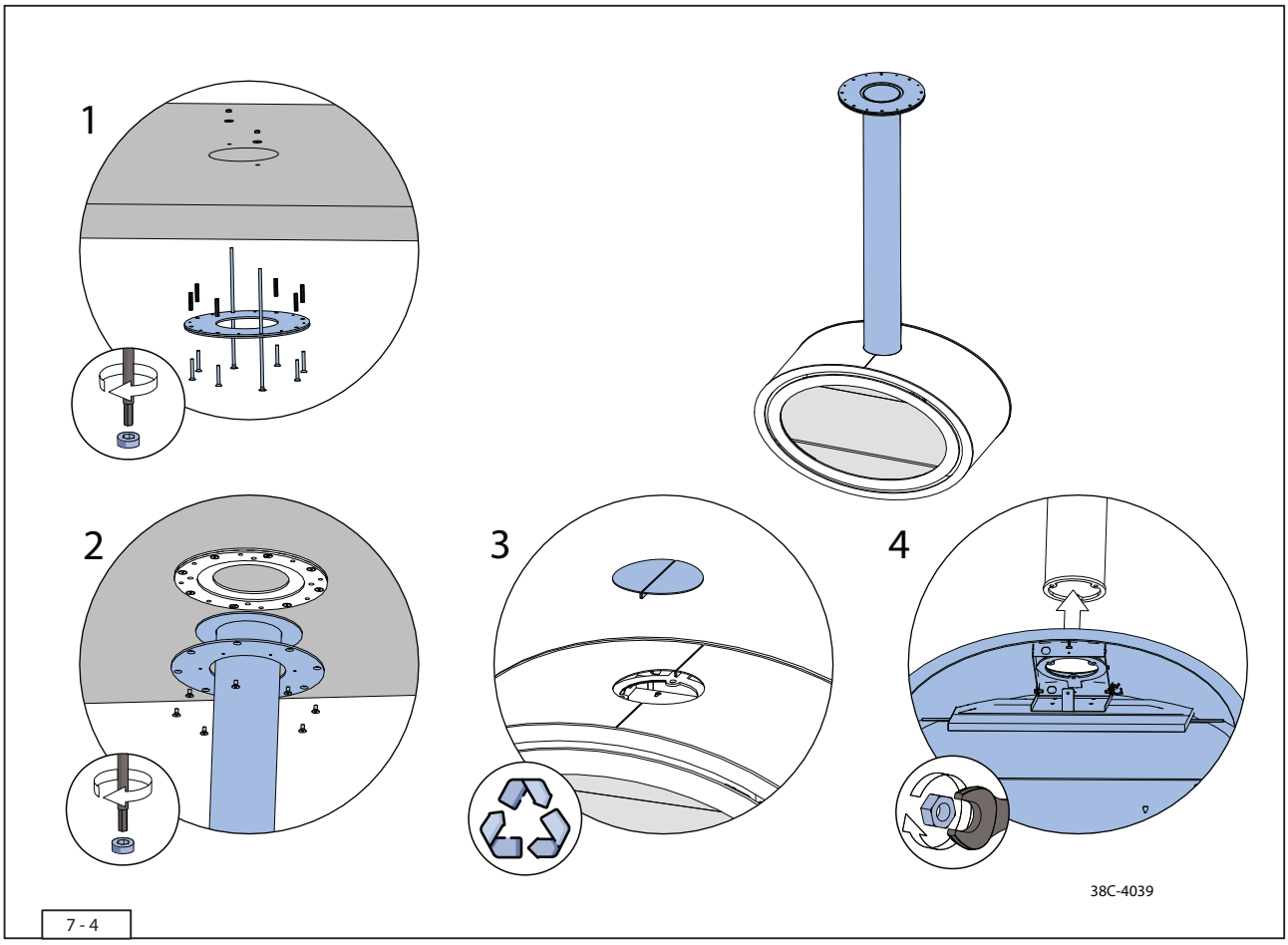
1
2
3
4
38C-4039
7 - 4

### 7.2.3 Base (rond onderstel)

Volg onderstaande instructies voor het plaatsen van het toestel met behulp van een rond onderstel (Afb. 7 - 5 en 7 - 6:

⚠ Dit toestel moet op een horizontale ondergrond van solide materiaal worden geplaatst.

- Plaats de meegeleverde voetjes onder het onderstel, zorg dat deze zo ver mogelijk aan de buitenrand zitten en rondom goed verdeeld zijn voor een stabiele opstelling.
- Zet het onderstel op de gewenste locatie.
- Draai de antenne uit het toestel zodat deze niet beschadigd kan raken.
- Verwijder vóór het plaatsen van het toestel de deur om beschadigingen te voorkomen en de installatie te vergemakkelijken.

- Plaats het toestel op het onderstel.
- Zet het toestel vast met vier bouten.
- Plaats de antenne terug.
- Kantel het toestel en leid de voedingskabel onder het onderstel door, en kantel het toestel terug.

⚠ Zorg dat de kabel vrij ligt en niet langs scherpe randen loopt.

- Plaats de meegeleverde beschermband waar de kabel onder het onderstel uit komt.
- Draai de 4 stelboutjes in het onderstel.
- Plaats het kapje aan de achterzijde van het onderstel.
- Plaats eventueel ook een sierpijp ("Paragraaf 7.3" P. 22).
- Plaats eerst de stammenset voordat de deur wordt teruggeplaatst.

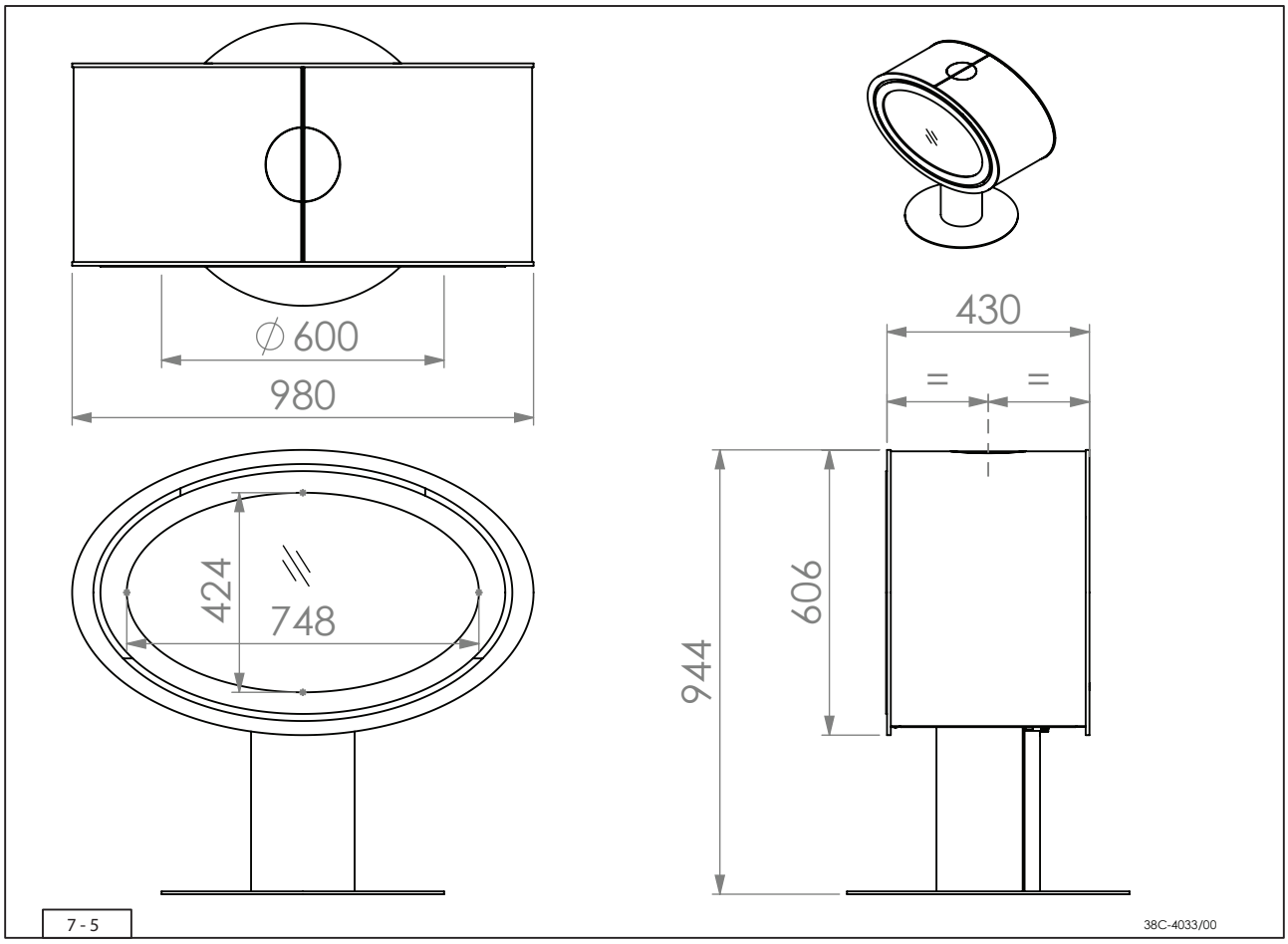
∅ 600
980
424
748
430
606
944
7 - 5
38C-4033/00

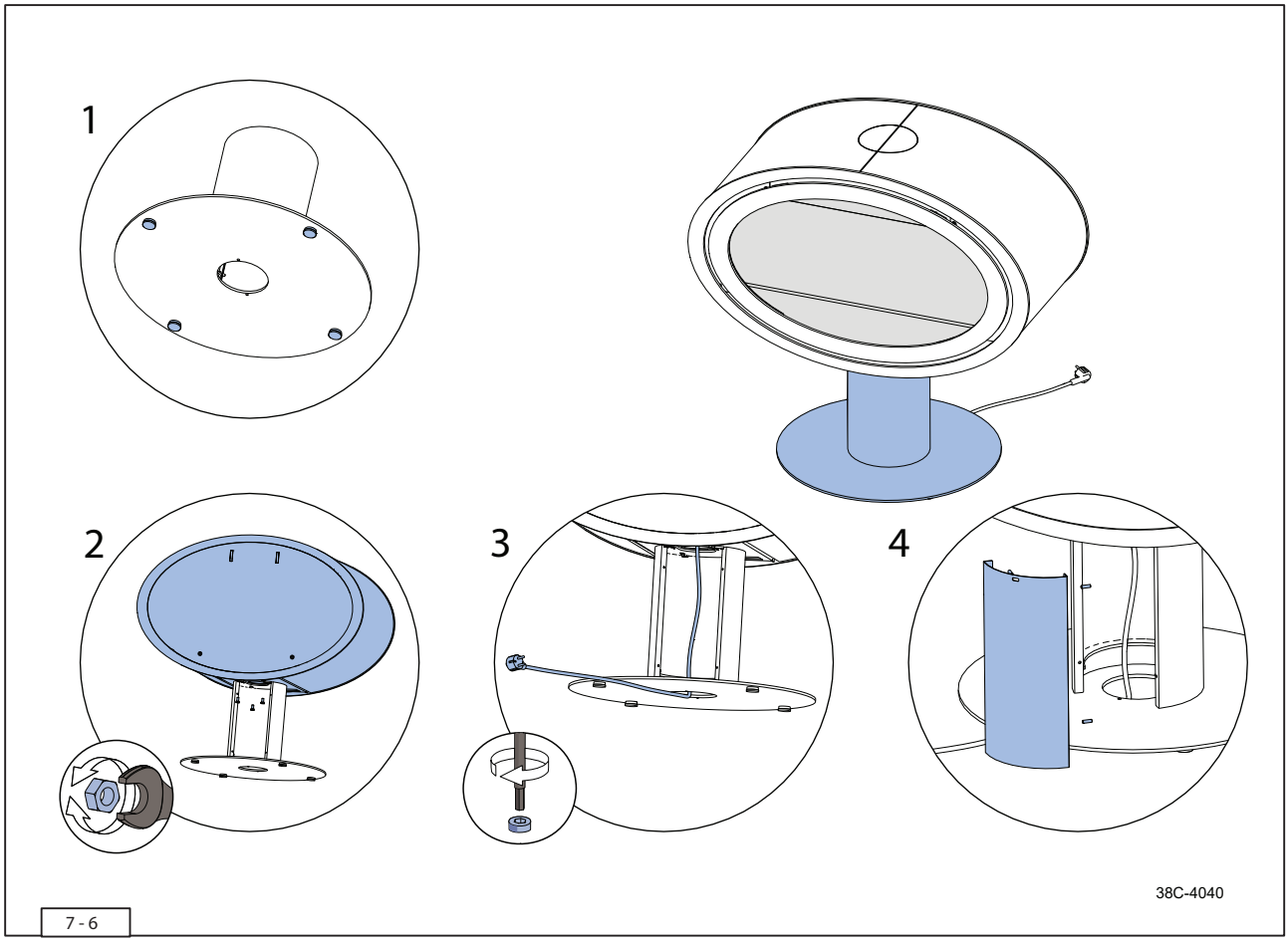
1
2
3
4
38C-4040
7 - 6

### 7.2.4 Legs (poten onderstel)

Volg onderstaande instructies voor het plaatsen van het toestel met behulp van het onderstel met poten (Afb. 7 - 7 en 7 - 8):

⚠ Dit toestel moet op een horizontale ondergrond van solide materiaal worden geplaatst.

➢ Monteer de stalen voetjes aan de houten poten (stap 1)
➢ Zet de poten vast aan het frame (stap 2).
⚠ Zorg dat de poten op de juiste positie zijn gedraaid zodat deze vlak staan.

➢ Zet het onderstel op de gewenste locatie (stap 3).
➢ Draai de antenne uit het toestel zodat deze niet beschadigd kan raken.
💡 Verwijder vóór het plaatsen van het toestel de deur om beschadigingen te voorkomen en de installatie te vergemakkelijken.

➢ Plaats het toestel op het onderstel (stap 4).
➢ Zet het toesel vast met vier bouten.
➢ Plaats de antenne terug.
💡 Plaats eventueel ook een sierpijp (“Paragraaf 7.3” P. 22).
💡 Plaats eerst de stammenset voordat de deur wordt teruggeplaatst.

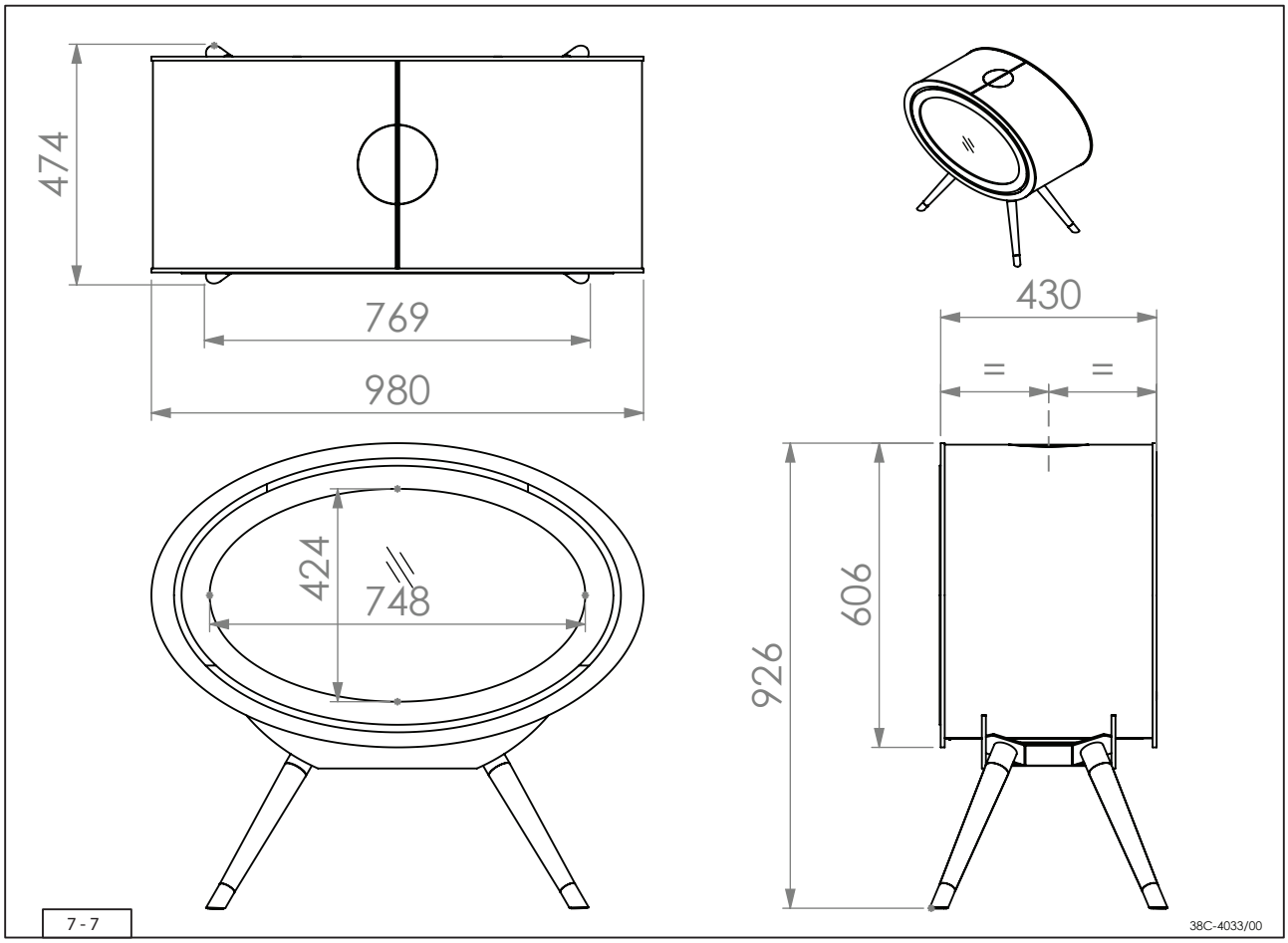
474
769
980
424
748
430
606
926
7 - 7
38C-4033/00

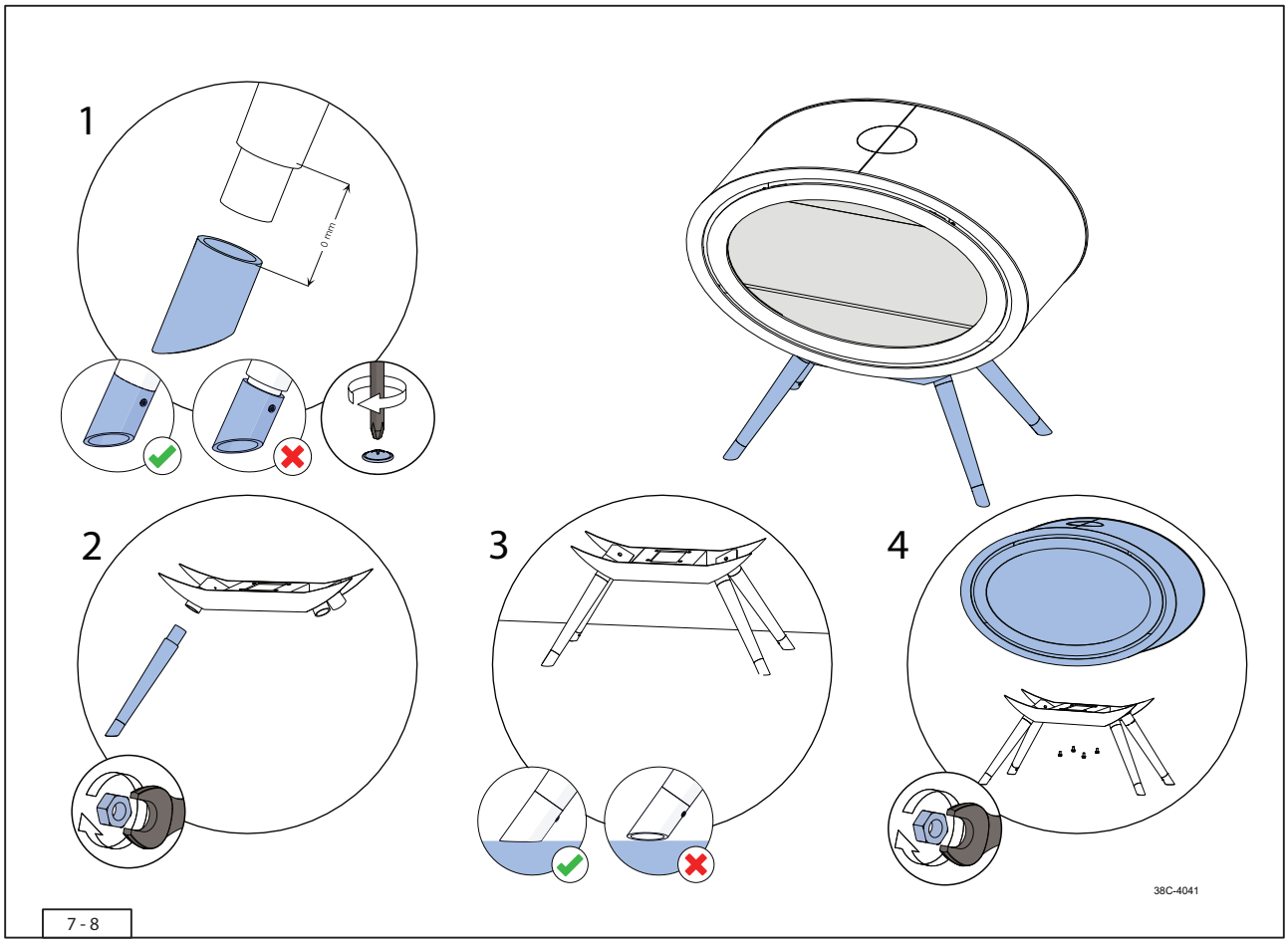
1
0 mm
2
3
4
38C-4041
7 - 8

### 7.2.5 Plateau (verhoging)

Volg onderstaande instructies voor het plaatsen van het toestel met behulp van de verhoging (Afb. 7 - 10 en 7 - 9):

⚠ Dit toestel moet op een horizontale ondergrond van solide materiaal worden geplaatst.
➢ Zet de verhoging op de gewenste locatie.
➢ Draai de antenne uit het toestel zodat deze niet beschadigd kan raken.
Verwijder vóór het plaatsen van het toestel de deur om beschadigingen te voorkomen en de installatie te vergemakkelijken.

➢ Plaats het toestel op de verhoging (stap 1).
➢ Zet het toestel vast met vier bouten.
➢ Plaats de antenne terug.

Plaats eventueel ook een sierpijp ("Paragraaf 7.3" P. 22).
Plaats eerst de stammenset voordat de deur wordt teruggeplaatst.

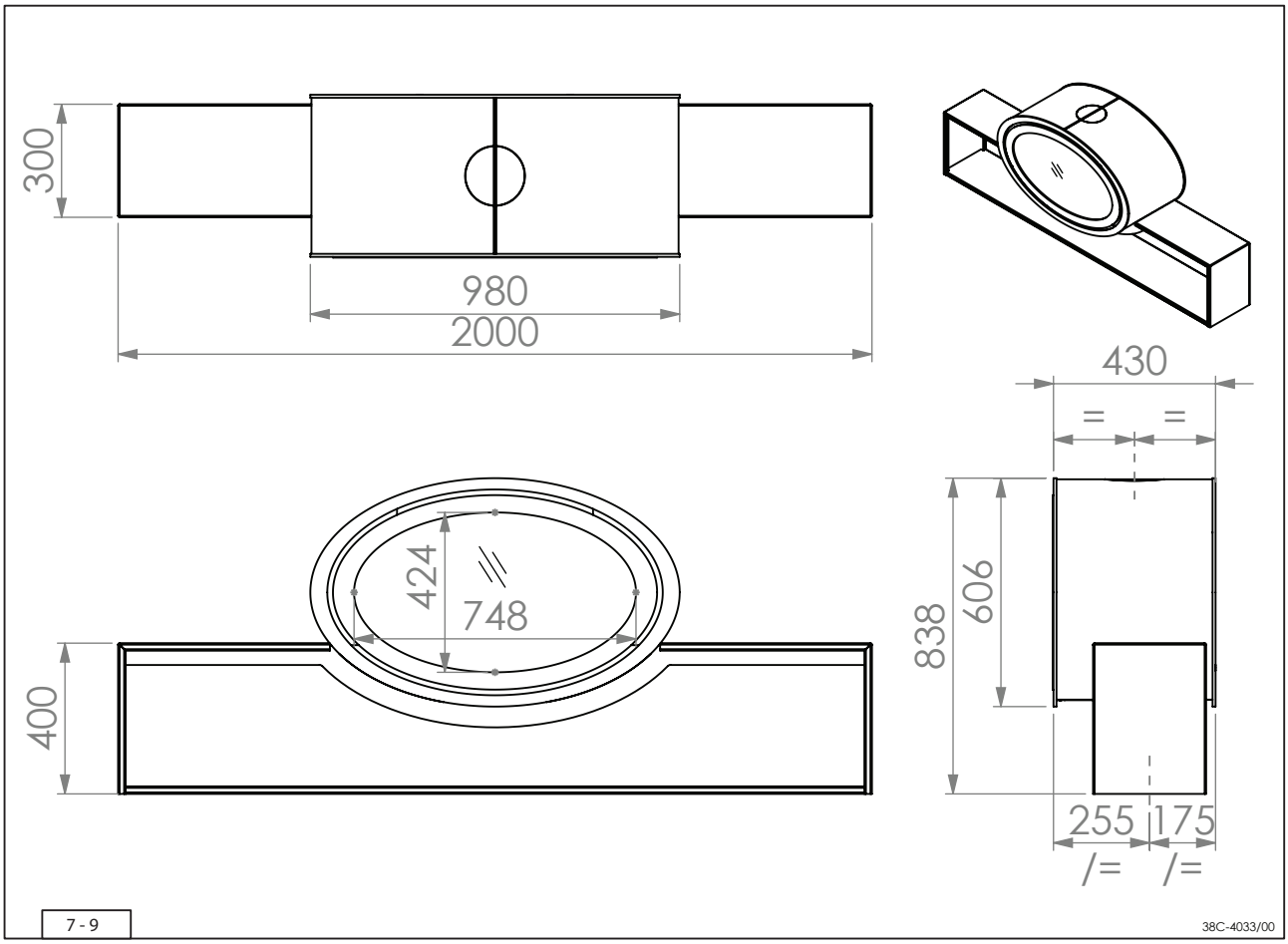
300
980
2000
430
= =
424
748
400
838
606
255 175
/= /=
7 - 9
38C-4033/00

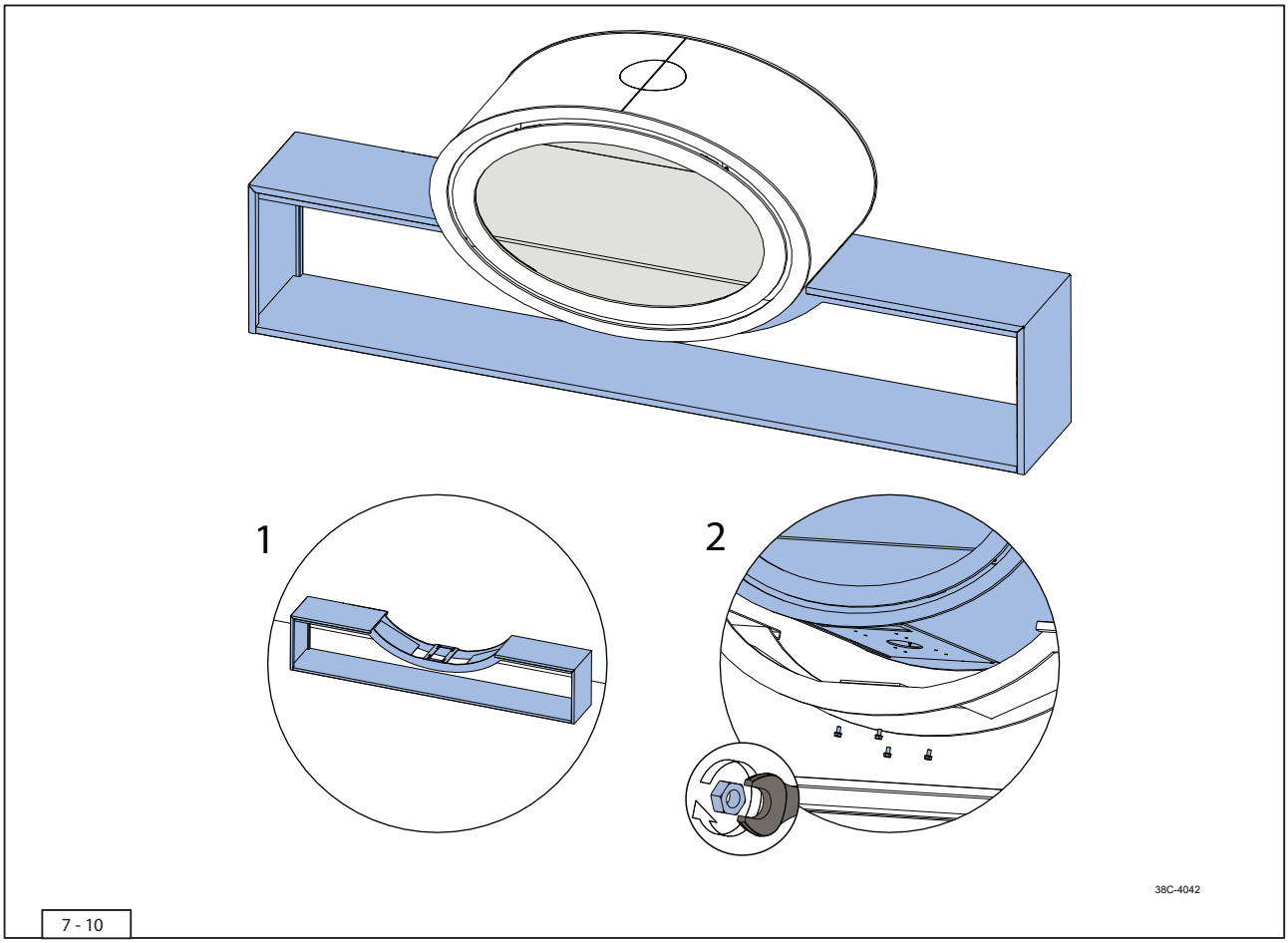
1
2
38C-4042
7 - 10

### 7.3 Sierpijp

De sierpijp is een optie voor dit toestel en dus niet noodzakelijk voor installatie (Afb 7 - 11):

De voedingskabel kan via deze pijp worden aangesloten ("Paragraaf 7.4" P. 24).

- Haal het uitbreekplaatje uit het toestel door het heen weer te bewegen totdat deze eruit breekt (stap 1).

⚠ Het uitbreekplaatje kan niet terug worden geplaatst.

- Bevestig de aansluitring met de meegeleverde bouten bovenop het toestel (stap 2).
- Zet een sierpijp op het toestel, met de verjonging aan de bovenkant (stap 3).
- Bouw dit verder af met een bocht en/of schuifpijp.

Kort de verticale pijp in en gebruik het reststuk om de afstand tussen de bocht en de muur op te vullen.

- Zet het geheel vast aan de muur en of het plafond.

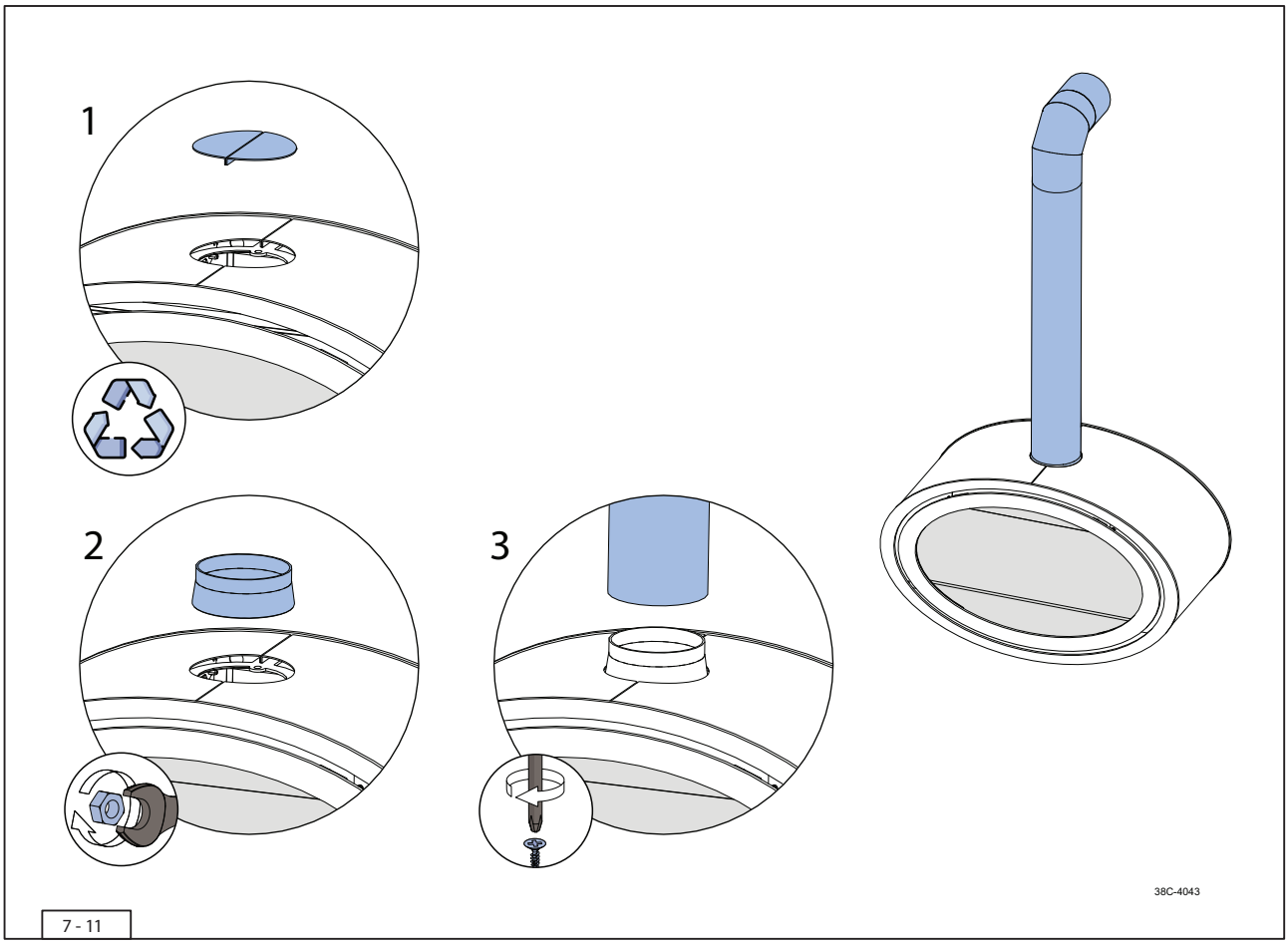
1
2
3
38C-4043
7 - 11

## 7.4 Voedingskabel

De originele voedingskabel kan worden vervangen door een langere voedingskabel. Deze is los verkrijgbaar.

⚠ Het vervangen van de voedingskabel mag alleen door een professioneel gecertificeerd vakman worden uitgevoerd.
⚠ Zorg dat het toestel tijdens de werkzaamheden volledig spanningsvrij is, door de stekker uit het stopcontact te halen.

### 7.4.1 Voedingskabel vervangen

Volg de onderstaande stappen voor het vervangen van de voedingskabel (Afb. 7 - 12):

- Verwijder de deur ("Paragraaf 8.1" P. 26).
- Verwijder de zijstrippen en de projectieplaat ("Paragraaf 8.2" P. 28).
- Verwijder de onderste afdekplaat door de twee parkers eruit te draaien en de plaat uit te nemen.
- Haal de 3 connectoren van de voedingskabel los van de schakelaar en aardingspunt.
- Haal de trekontlaster los door deze in te knijpen.
- Neem de hele regelunit uit het toestel zodat de trekontlaster beter bereikbaar is.

- De voedingskabel kan naar onderen uit het toestel worden gehaald.
- Plaats de nieuwe voedingskabel en zet deze vast met de trekontlaster.
- Sluit de connectoren aan, zoals aangegeven in het toestel.

⚠ Zorg dat de connectoren op de juiste aansluiting zitten.

- Plaats de afdekplaat terug en zet deze vast met de twee parkers.
- Plaats de projectieplaat terug ("Paragraaf 8.2" P. 28).
- Plaats de deur terug ("Paragraaf 8.1" P. 26).

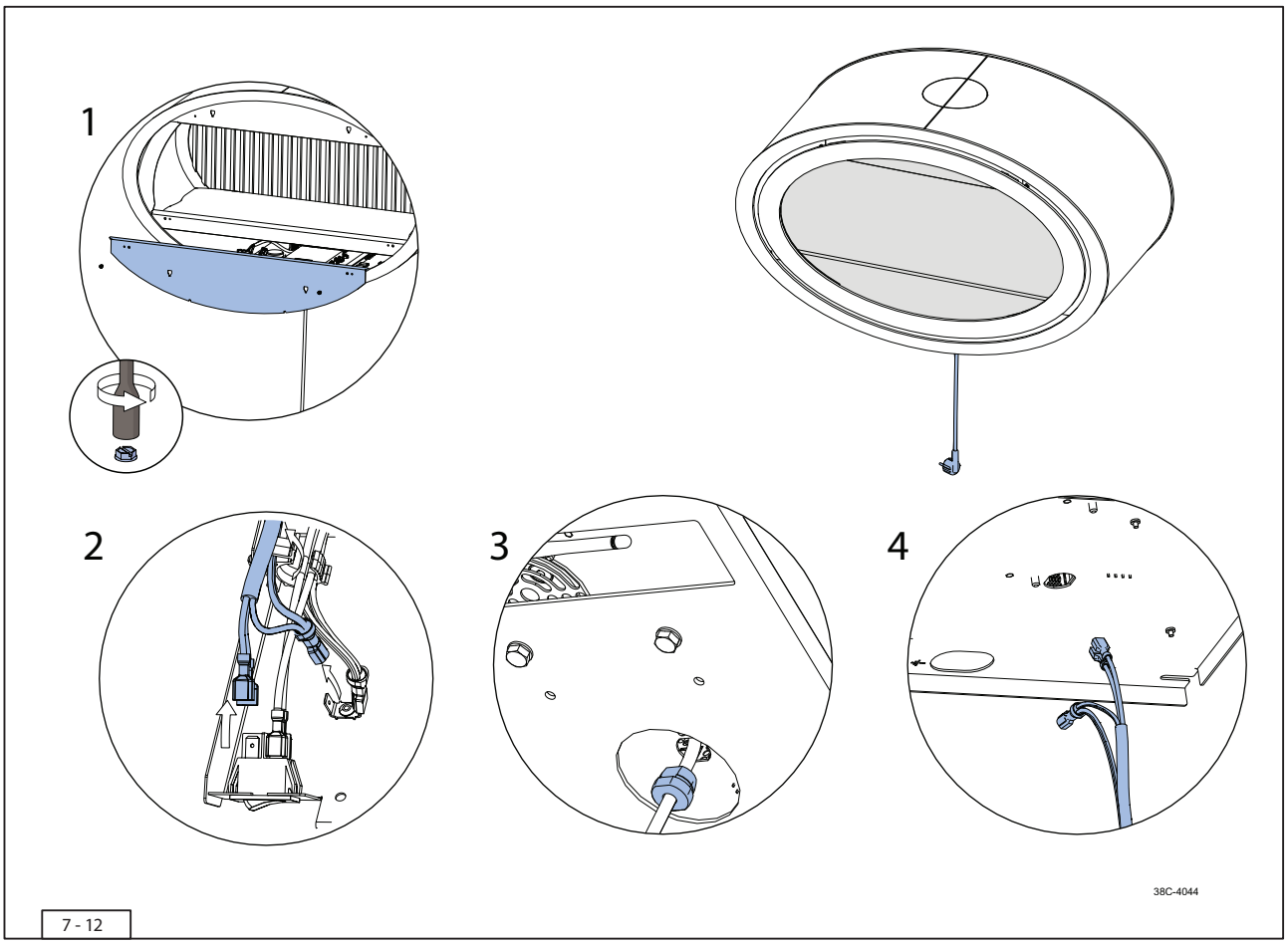


7 - 12

### 7.4.2 Voedingskabel bovenaansluiting

Volg de onderstaande stappen zodat de voedingskabel via de bovenkant loopt (Afb 7 - 13):

- ≫ Verwijder de deur ("Paragraaf 8.1" P. 26).
- ≫ Verwijder de projectieplaat ("Paragraaf 8.2" P. 28).
- ≫ Verwijder de kabel volgens de eerste stappen van ("Paragraaf 7.4.1" P. 24).
- ≫ Plaats het afdichtrubber in het doorvoergat (stap 1).
- ≫ Haal het uitbreekplaatje uit het toestel door het heen weer te bewegen totdat deze eruit breekt (stap 2).
- ⚠ Het uitbreekplaatje kan niet terug worden geplaatst.

- ≫ Kantel de monitor naar beneden ("Paragraaf 8.3" P. 30).
- ≫ Voer de kabel via de bovenzijde naar binnen door het gat voor de trekonlaster via de links zijde naar beneden (stap 3).
- ≫ Zet de kabel bovenin vast met de trekontlaster en aan de linkerzijde met tieraps (stap 4).
- ≫ Sluit de connectoren aan, volg hiervoor de laatste stappen uit ("Paragraaf 7.4.1" P. 24).

- ⚠ Zorg dat de connectoren op de juiste aansluiting zitten.

- ≫ Kantel de monitor terug en zet deze vast ("Paragraaf 8.3" P. 30).
- ≫ Plaats de afdekplaat terug en zet deze vast met de twee parkers.
- ≫ Plaats de projectieplaat terug ("Paragraaf 8.2" P. 28).
- ≫ Plaats de deur terug ("Paragraaf 8.1" P. 26).

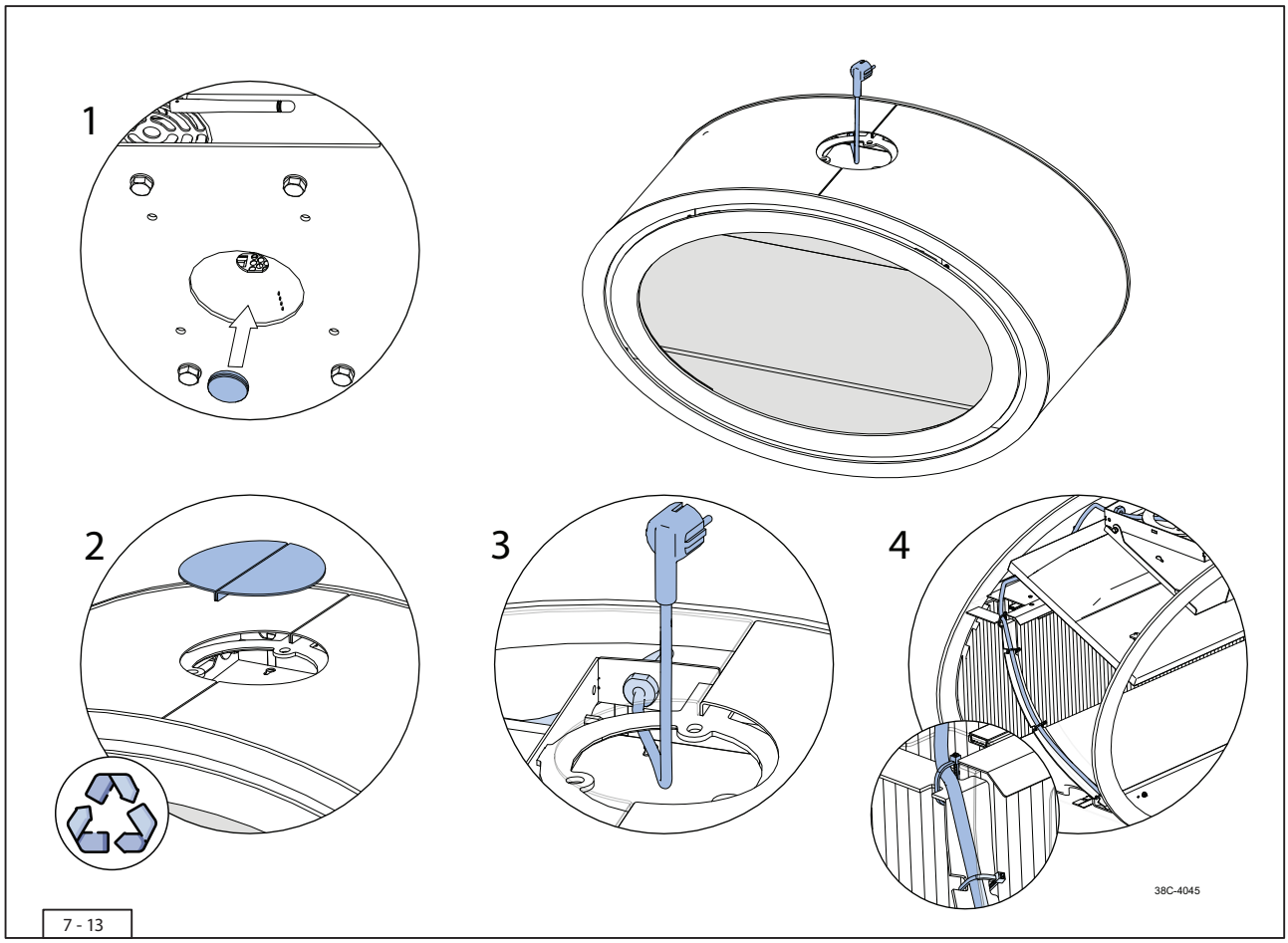


7 - 13

# 8. Het toestel

## 8.1 Deur

De stammenset wordt los meegeleverd. Deze kan geplaatst worden nadat de deur en projectieplaat uit het toestel zijn verwijderd.

### 8.1.1 Verwijderen van de deur

Volg de onderstaande aanwijzingen voor het verwijderen van de deur (Afb. 8 - 1):

⚠ Voorkom dat de deur beschadigd kan raken.

➢ Pak de deur aan beide zijkanten of middenboven goed vast.
➢ Til de deur voorzichtig omhoog en kantel deze aan de bovenzijde naar voren.
➢ Neem de deur uit het toestel.
➢ Zet de deur op een veilige plek neer waar deze niet kan beschadigen.

### 8.1.2 Plaatsen van de deur

Volg de onderstaande aanwijzingen voor het plaatsen van de deur:

➢ Pak de deur aan beide zijkanten of middenboven goed vast.
➢ Zet de vier haken in de daarvoor bestemde gleuven.
➢ Druk de deur naar beneden in de juiste positie.
⚠ Zorg dat de 4 haken goed in de gleuven haken.

### 8.1.3 Schoonmaken van de ruit

Voor een optimale beleving van het toestel wordt aanbevolen de ruit schoon te maken.

⚠ Voorkom het beschadigen van de ruit(en).
- Gebruik een vochtige microvezeldoek. Andere materialen zoals (keuken) papier, staalwol, etc. kunnen krassen veroorzaken.
- Als schoonmaakmiddel voor de ruiten wordt aanbevolen een goede kwaliteit glasreiniger te gebruiken.
- Draag tijdens het reinigen van de ruiten katoenen handschoenen om nieuwe vingerafdrukken te voorkomen.

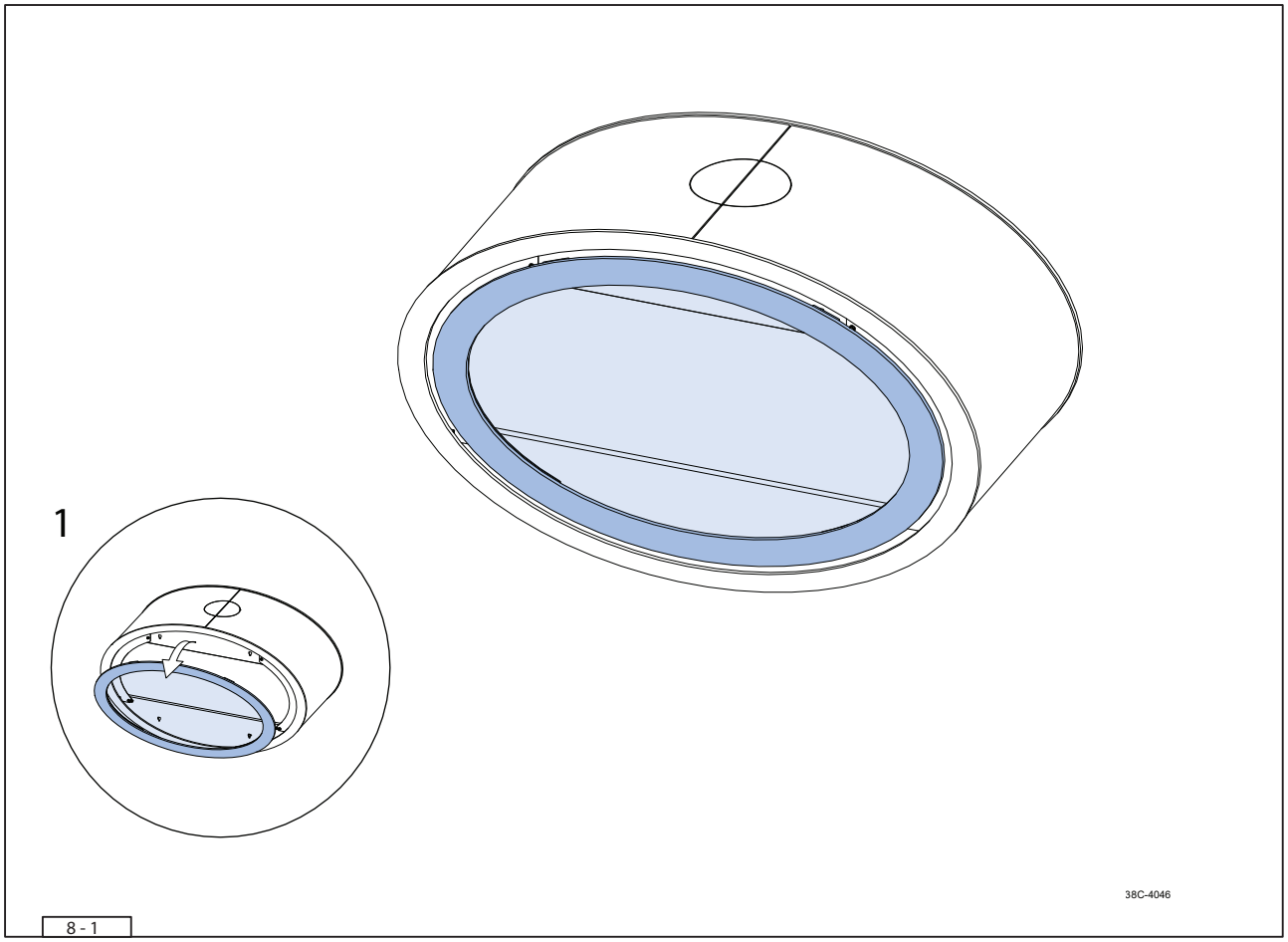
1
38C-4046
8 - 1

## 8.2 Projectieplaat

Na het plaatsen van de stammenset ("Paragraaf 8.6" P. 32) kan de projectieplaat teruggeplaatst worden. Plaats de projectieplaat exact volgens de beschrijving voor een optimaal vlambeeld.

⚠
- Gebruik de meegeleverde zuignap om vingerafdrukken en beschadigingen op de projectieplaat te voorkomen.
- Draag de katoenen handschoenen tijdens het plaatsen, verwijderen en reinigen van de projectieplaat om (nieuwe) vingerafdrukken te voorkomen.

### 8.2.1 Verwijderen projectieplaat

Volg de onderstaande stappen voor het verwijderen van de projectieplaat (Afb. 8 - 2):

➢ Verwijder de deur uit het toestel ("Paragraaf 8.1" P. 26).
➢ Verwijder de twee zijstrippen door de parkers eruit te draaien (stap 1).
➢ Plaats de zuignap op de projectieplaat (stap 2).
⚠
- Zorg dat er zo min mogelijk neerwaartse druk op de projectieplaat komt bij het plaatsen van de zuignap.
- Controleer of de zuignap stevig aan de projectieplaat vast zitten.
- Behandel de projectieplaat langzaam en zorgvuldig om beschadigingen te voorkomen.

➢ Schuif de projectieplaat een klein stukje omhoog, zodat deze onder uit de houder komt (stap 3).
➢ Til de onderkant van de projectieplaat iets op.
➢ Laat de projectieplaat iets zakken boven uit de houder.
➢ Neem de projectieplaat uit het toestel.
➢ Zet de projectieplaat op een veilige plek neer, waar deze niet kan beschadigen.

### 8.2.2 Plaatsen projectieplaat

Volg de onderstaande stappen voor het plaatsen van de projectieplaat (Afb. 8 - 2):

➢ Plaats de zuignap op de projectieplaat (stap 2).
⚠
- Controleer of de zuignap stevig aan de projectieplaat vast zitten.
- Behandel de projectieplaat langzaam en zorgvuldig om beschadigingen te voorkomen.
- De smalle band van de Clearview+ projectieplaat moet aan de onderzijde zitten.

➢ Beweeg de projectieplaat in het toestel (stap 3).
➢ Schuif de bovenkant van de projectieplaat helemaal in de bovenste houder.
➢ Leg de projectieplaat gecentreerd in het midden op de zijstrippen.
➢ Laat de projectieplaat naar beneden zakken in de onderste houder en haal de zuignap eraf.
➢ Plaats de zijstrippen terug (stap 1)
➢ Plaats de deur terug in het toestel ("Paragraaf 8.1" P. 26).

### 8.2.3 Projectieplaat reinigen

Verontreiniging op de projectieplaat heeft een nadelig effect op de kwaliteit van de projectie. Volg voor het reinigen van de projectieplaat onderstaande instructies en waarschuwingen zorgvuldig:

⚠ Het gebruik van andere schoonmaakmaterialen en -middelen kunnen de projectieplaat blijvend beschadigen.
Draag tijdens het reinigen katoenen handschoenen om nieuwe verontreiniging te voorkomen.

- Stof op de projectieplaat: een schone plumeau of olievrije perslucht.
- Verontreiniging op de projectieplaat: DRU Spray 2 met een schone microvezeldoek.

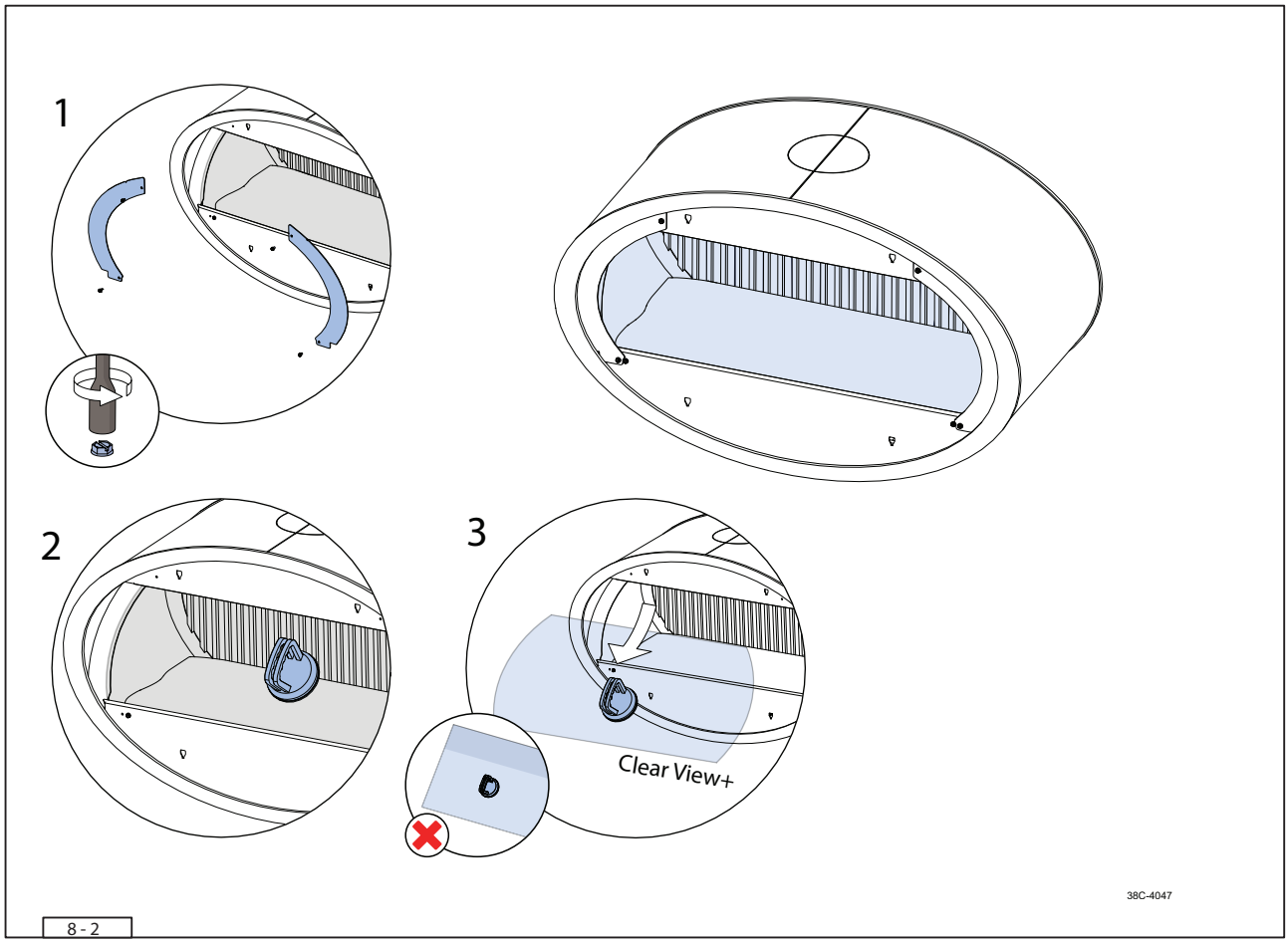
1
2
3
Clear View+
38C-4047
8 - 2

## 8.3 Monitor

De monitor bevindt zich bovenin het toestel.

⚠ Werk altijd aan een spanningsvrij toestel om schade aan de elektronische componenten te voorkomen.

Draag de katoenen handschoenen om vingerafdrukken te voorkomen.

### 8.3.1 Monitor kantelen

Ga als volgt te werk om ruimte te maken voor eventuele service of installatie (Afb. 8 - 3):

- Verwijder de deur ("Paragraaf 8.1" P. 26).
- Verwijder de twee zijstrippen (stap 1).
- Verwijder de bovenste afdekplaat door de twee parkers eruit te draaien en de plaat uit te nemen (stap 2).
- Draai de parkers van de monitorbeugel eruit (stap 3).
- Laat de monitor voorzichtig naar beneden kantelen.

### 8.3.2 Monitor terug kantelen

Ga als volgt te werk om de monitor terug te plaatsen voor gebruik:

- Kantel de monitor voorzichtig naar boven in de originele positie.

⚠ Zorg dat de beugel goed in het scharnierpunt blijft zitten.

⚠ Voorkom dat kabels bekneld raken.

- Zet de monitor vast met de parker.
- Plaats de bovenste afdekplaat terug en zet deze vast met de twee parkers.
- Plaats de twee zijstrippen terug en zet deze vast met de parkers.
- Plaats de deur terug ("Paragraaf 8.1" P. 26).

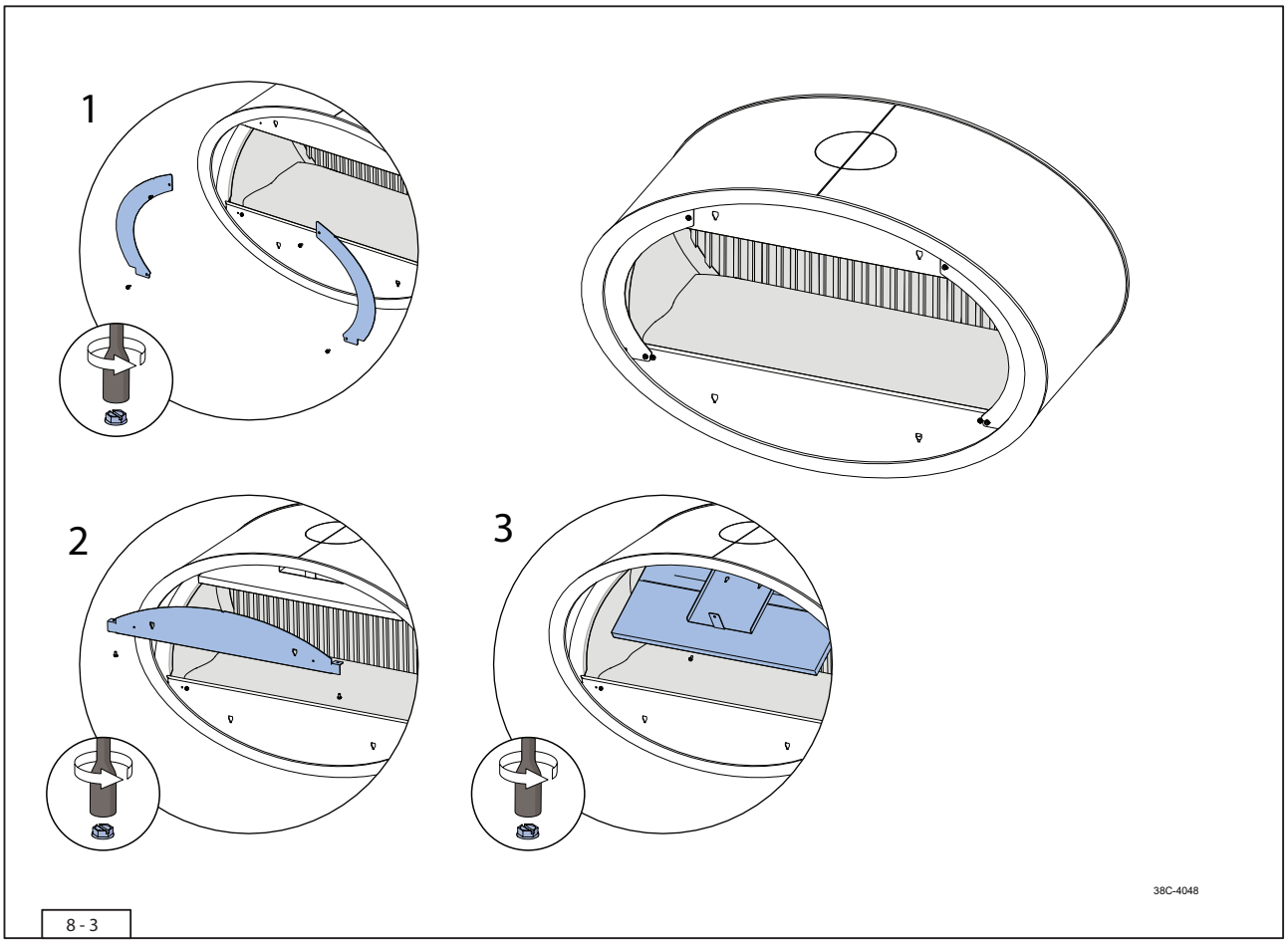


8 - 3

### 8.4 Hoofdschakelaar

Het toestel is aan de onderzijde voorzien van een hoofdschakelaar (Afb. 8 - 4). Met deze hoofdschakelaar is het totale elektrische systeem van het toestel uit te schakelen.

⚠ De hoofdschakelaar maakt het toestel niet volledig spanningsvrij.

### 8.5 Elektrische aansluiting

In deze paragraaf wordt beschreven hoe het toestel op de netspanning wordt aangesloten. Volg de stappen in de aangegeven volgorde:

⚠
- De elektrische installatie moet voldoen aan de geldende (lokale) voorschriften.
- Zorg bij het uitvoeren van onderhoud of reparaties dat het toestel is losgekoppeld van de spanningsbron.
- Bij beschadiging van het netsnoer moet deze per direct worden vervangen door de fabrikant, diens servicedienst of een vergelijkbaar gekwalificeerd persoon.
- Neem het toestel niet in gebruik voordat het volledig elektrotechnisch is geïnstalleerd.

➢ Zorg voor een geaarde 230VAC/50Hz wandcontactdoos binnen het bereik van het toestel.

⚠ De stekker moet te allen tijde bereikbaar blijven na de installatie van het toestel.

➢ Sluit het toestel aan op het stroomnet door de stekker in het stopcontact te steken.

⚠
- Gebruik geen verlengsnoeren of verloopstekkers.
- Het netsnoer vormt geen struikelgevaar.
- Het netsnoer wordt niet bekneld, geknikt of over scherpe randen geleid.

Gebruik de meegeleverde kabelklemmen om het netsnoer door de DRU-installatiesets te begeleiden.

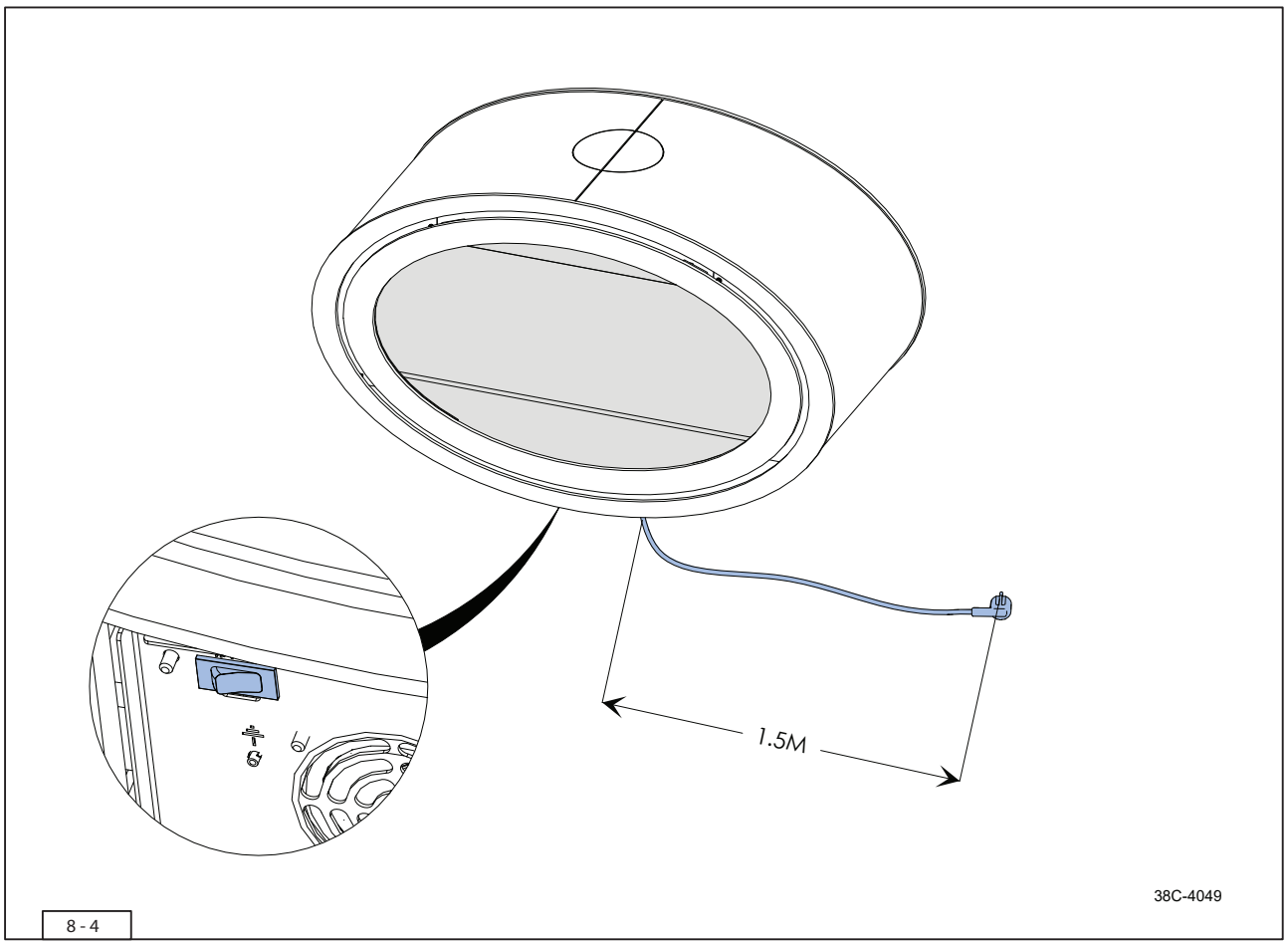


8 - 4

## 8.6 Plaatsen stammenset

Het toestel wordt geleverd met een stammenset en gloeiset die bestaat uit; stammen, houtsnippers, chips, kooltjes en gloeistenen. Plaats deze exact volgens de omschrijving voor een optimale werking van het toestel.

⚠
- In de afbeeldingen is de kleur mogelijk niet correct weergegeven.
- Gebruik uitsluitend de meegeleverde stammenset, en gloeiset.
- Plaats de stammen exact volgens onderstaande omschrijving om zo tot een juiste uitlijning van het vlambeeld en de stammen te komen.

### Stap 1

Haal de stammenset en de gloeiset voorzichtig uit hun verpakking. De stammenset en de gloeiset bestaan uit de volgende onderdelen (Afb. 8 - 6):

- Stammen (A t/m H)
- Gloeistenen (I)
- Kooltjes (J)
- Chips (K)
- Houtsnippers (L)

💡 Maak bij het identificeren van stammen A t/m H (Afb. 8 - 6) gebruik van kleur, grootte en brandvlekken op de stammen.

⚠ Stammen B en C lijken op elkaar, let goed op de plek van de positioneringsnokken! (Afb. 8 - 6).

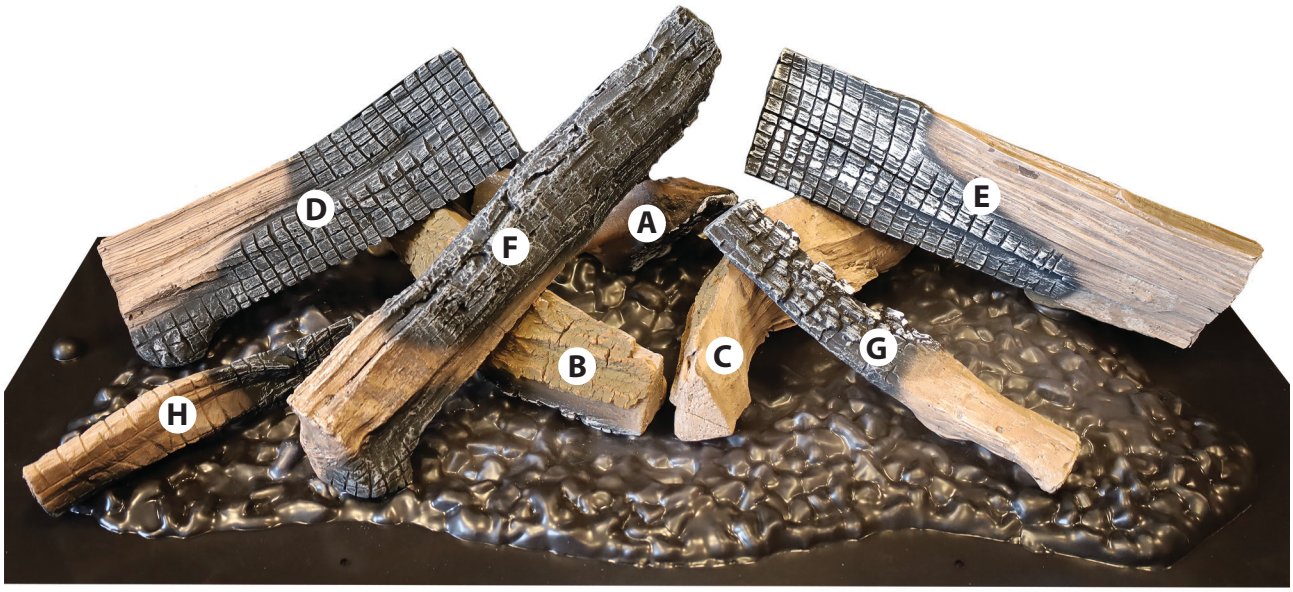


8 - 5

38P-0970



**A**
P2081 KL04

**B**
P2076 KL12

**C**
P2077 KL12

**D**
P2074 KL11



**E**
P2075 KL13

**F**
P2078 KL04

**G**
P2079 KL04

**H**
P2066 KL04



**I**

**J**

**K**

**L**

38P-0966

8 - 6

### Stap 2

- Neem stam A en plaats deze op de drie kleine positioneringsnokken midden achter het toestel (Afb. 8 - 8 en 8 - 9).
- Neem vervolgens stam B en plaats deze diagonaal op de positioneringsnokken midden links achter en midden links voor (Afb. 8 - 8 en 8 - 9).
- Neem stam C en plaats deze diagonaal op de positioneringsnokken midden rechts achter en midden rechts voor (Afb. 8 - 8 en 8 - 9).

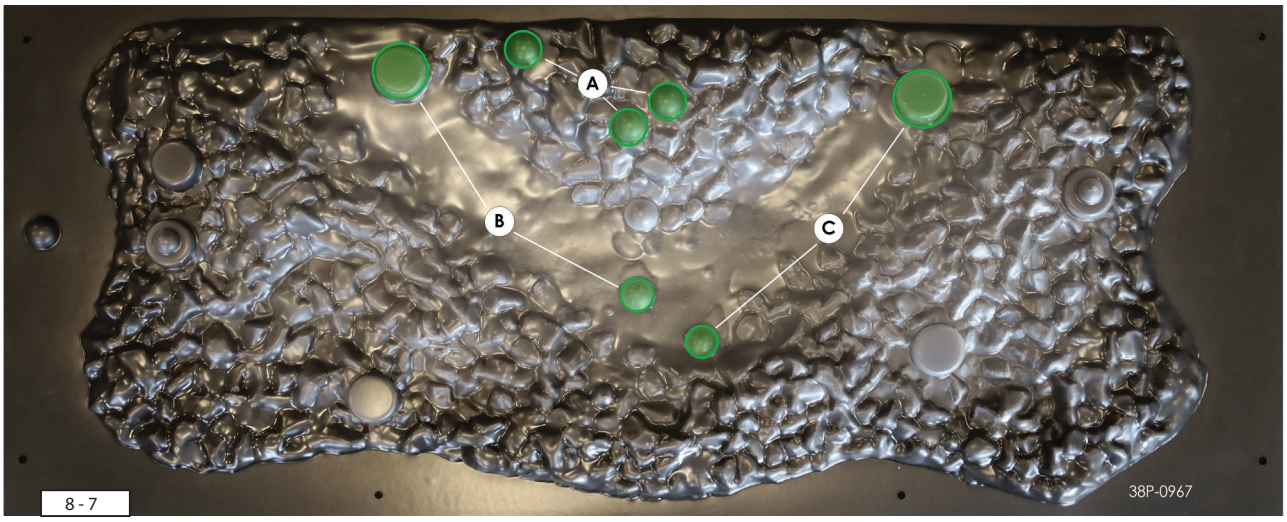


8 - 7

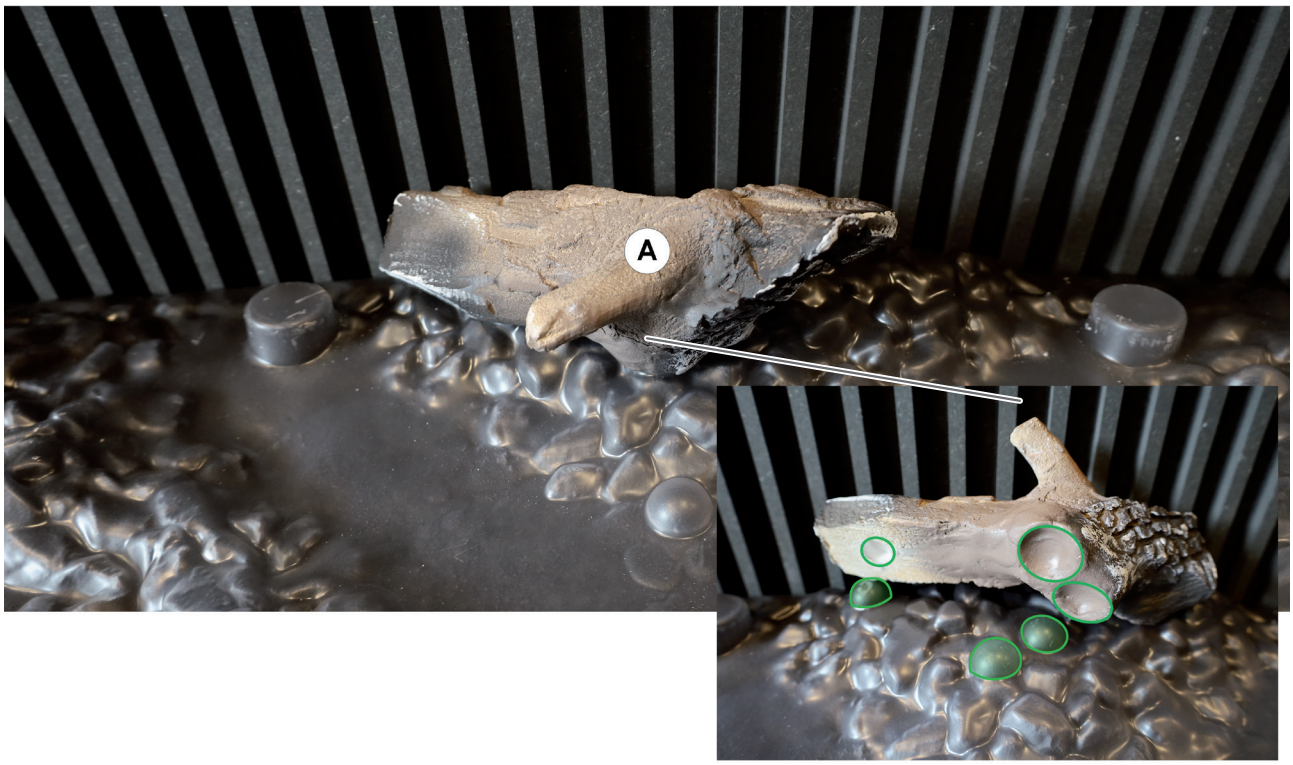


8 - 8

38P-0972




8 - 9

38P-0970

### Stap 3

- Plaats stam D op de positioneringsnok links op het gloeibed. De positioneringsnok aan de onderkant rechts op stam D valt in de uitsparing op stam B (Afb. 8 - 11 en 8 - 12).
- Plaats stam E op de positioneringsnok rechts op het gloeibed. De positioneringsnok aan de onderkant links op stam E valt in de uitsparing op stam C (Afb. 8 - 11 en 8 - 12).
- Plaats stam F op de positioneringsnok links voor op het gloeibed. Stam F past hierbij in een uitsparing op stam B. (Afb. 8 - 11 en 8 - 12).
- Plaats stam G op de positioneringsnok rechts voor op het gloeibed. De positioneringsnok aan de onderkant links op stam G valt in de uitsparing op stam C (Afb. 8 - 11 en 8 - 12).

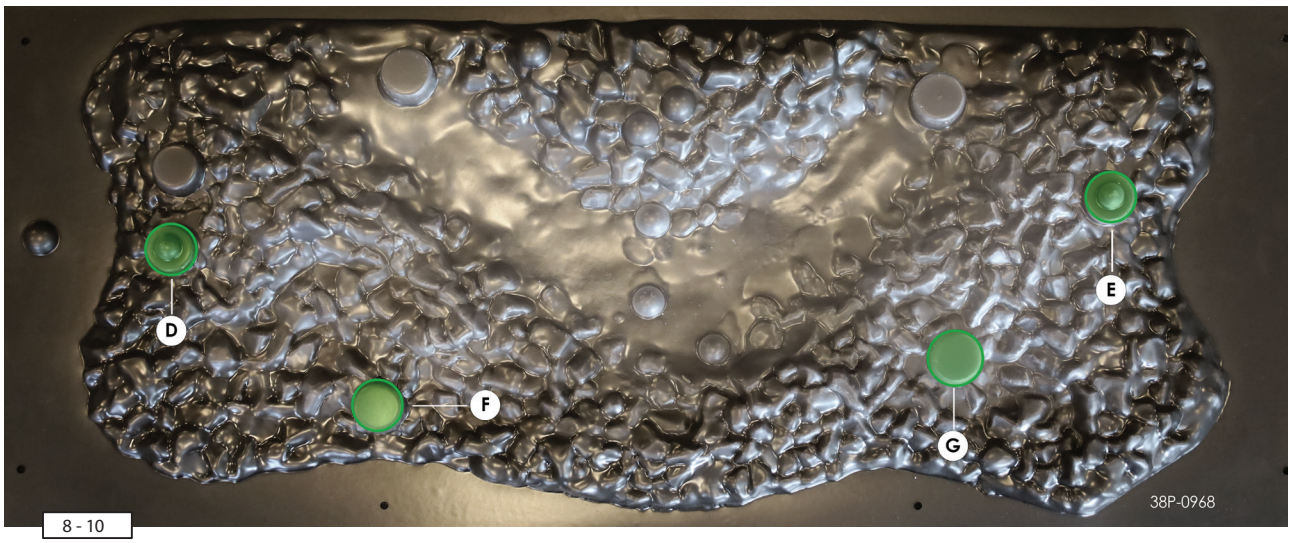


8 - 10

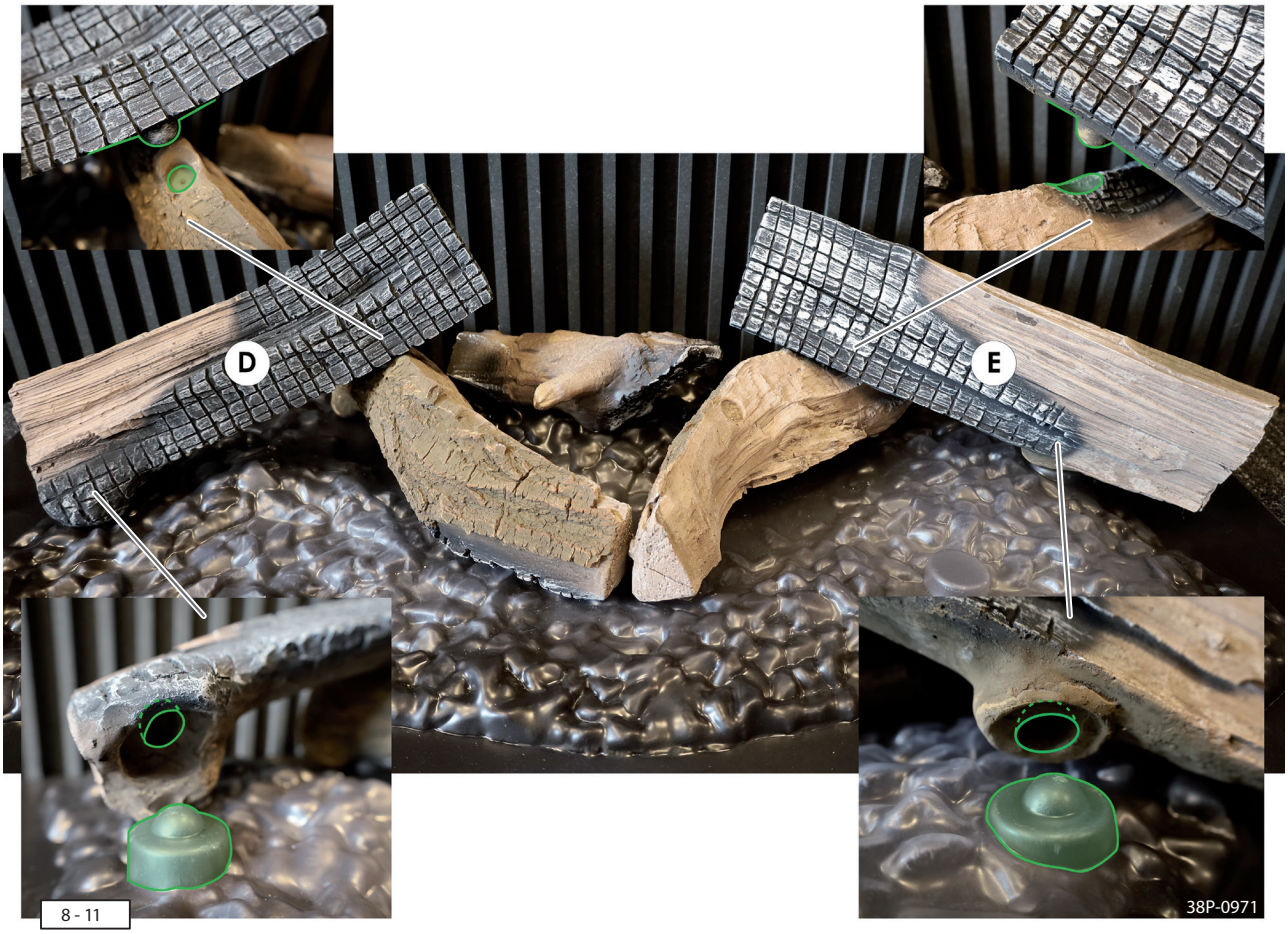


8 - 11




8 - 12

38P-0972

### Stap 4

➢ Plaats stam H links op het gloeibed. Deze stam ligt voor stam F zoals afgebeeld (Afb. 8 - 13 en 8 - 14). Hierbij is van belang dat de stam niet tegen de projectieplaat komt.

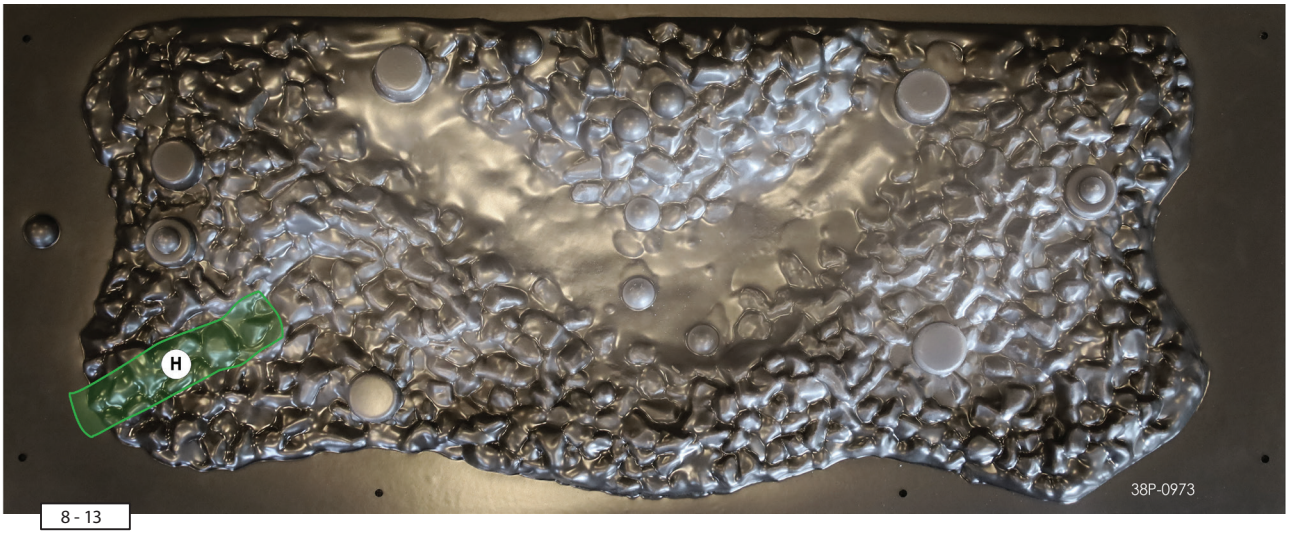


8 - 13




8 - 14

**Stap 5**

➢ Verdeel de volledige set gloeistenen over het gloeibed van het toestel zodat het gehele verhoogde transparante deel van de bodem bedekt is. Hierbij is van belang dat de gloeistenen goed aansluiten op de stammen en het transparante deel van het gloeibed compleet bedekken (Afb. 8 - 15 en 8 - 16).

**Stap 6**

➢ Neem de kooltjes en verspreid deze allemaal op een natuurlijk ogende manier rondom de gloeistenen. Verdeel enkele kooltjes boven op de gloeistenen (afb. 8 - 17 en 8 - 18).



8 - 15




8 - 16




8 - 17



8 - 18

**Stap 7**

- Neem de zwarte en grijze chips en verdeel deze op een speelse en natuurlijk ogende wijze rondom de gloeistenen, zwarte en grijze kooltjes en op het vlakke deel van de bodem van het toestel (Afb. 8 - 19).
- Het ziet er natuurlijker uit als de chips hier en daar deels op elkaar liggen en niet overal de bodem van het toestel bedekken.
- ⚠ Zorg ervoor dat geen chips of ander materiaal over de rand heen steken. Dit kan het plaatsen van de projectieplaat of de ruit verhinderen of zorgen voor beschadigingen (Afb. 8 - 19).




8 - 19

**Stap 8**

- Verdeel de houtsnippers gelijkmatig over het gloeibed. Zorg ervoor dat de snippers door elkaar liggen. Zorg voor een optimale bodembedekking door vooral aan de voorkant van het toestel, snippers van verschillende afmetingen naast elkaar te leggen (Afb. 8 - 20).
- Controleer na het plaatsen van de stammenset en projectieplaat het vlambeeld en stel waar nodig de plaatsing van de stammen bij (Afb. 8 - 21). Zorg bij oplevering daarnaast voor een goede verdeling van de chips, gloeistenen en zwarte en grijze kooltjes.



8 - 20

38P-0981



8 - 21

## 9. Oplevering

Voor een goede en veilige werking van het toestel dienen onderstaande controles vóór ingebruikname te worden uitgevoerd:

➢ Maak de eindgebruiker vertrouwd met het toestel. Instrueer deze over onder meer de ingebruikname, de veiligheidsmaatregelen, de werking van de afstandsbediening en het aanbevolen jaarlijkse onderhoud. Voor meer informatie zie de gebruikershandleiding.

⚠
- Laat de eindgebruiker bij storingen/slecht functioneren de stekker uit het stopcontact verwijderen en contact opnemen met de installateur ter voorkoming van onveilige situaties.
- Neem het toestel niet in gebruik voordat het volledig is geïnstalleerd.
- Lever het toestel niet op als een ruit gebroken en/of gescheurd is. Vervang de ruit.

Enkele punten om aan te denken bij het uitleggen van de werking en functies van het toestel aan de eindgebruiker:

➢ De eindgebruiker weet de hoofdschakelaar van het toestel te vinden.
➢ De plaats van het stopcontact waarop het toestel is aangesloten is bekend bij de eindgebruiker.
➢ De afstandsbediening en de functies hiervan zijn uitgelegd aan de eindgebruiker.
➢ Het schoonmaken van de buitenzijde van de ruiten is uitgelegd en/of gedemonstreerd aan de eindgebruiker.
➢ De handleiding is overhandigd aan de eindgebruiker en wordt bij het toestel bewaard.

## 10. Onderhoud

⚠
- Zorg dat er tijdens de onderhoudswerkzaamheden geen spanning op het toestel staat.
- Zorg dat het toestel is afgekoeld tot kamertemperatuur en spanningsvrij is gemaakt voordat er met het onderhoud begonnen wordt.
- Alleen de originele parkers, bouten en andere bevestigingsmiddelen mogen worden gebruikt omdat deze zorgen voor aarding van het toestel.
- Reinig een ruit alleen, als deze op kamertemperatuur is.
- Er dient altijd een eindcontrole uitgevoerd te worden voor het oplevermoment.

⚠
- Voorkom het beschadigen van de ruit(en).
- Zorg ervoor dat de elektronica niet beschadigd raakt door bijvoorbeeld statische lading.

➢ Inspecteer of de projectieplaat en de monitor(en) schoon en stofvrij zijn.
➢ Reinig (indien nodig) de ruit(en).

### 10.1 Projectieplaat en monitoren

Voor een optimaal vlambeeld in het toestel is een schone en vlekvrije projectieplaat en display van de monitor essentieel. Volg hiervoor de onderstaande aanwijzingen:

➢ Neem de monitoren af met een schone en droge katoenen doek.
➢ Stof van de projectieplaat afblazen met lucht of afnemen met een plumeau. Andere materialen zoals (keuken) papier, staalwol etc. kunnen krassen veroorzaken.

⚠
- Gebruik geen schoonmaakmiddelen.
- Draag tijdens het reinigen van de projectieplaat katoenen handschoenen om nieuwe vingerafdrukken te voorkomen.

### 10.2 Onderdelen

Onderdelen die vervangen moeten worden, zijn verkrijgbaar bij de leverancier.

⚠ Gebruik alleen orginele DRU onderdelen.

Voor het goed uitvoeren van het onderhoud, moet een gedeelte van de onderdelen uit het toestel gedemonteerd worden. Dit dient met grote zorgvuldigheid te gebeuren om beschadigingen te voorkomen aan elektrische- en mechanische componenten evenals zichtdelen van het toestel.

Aangeraden wordt het toestel eenmaal per jaar door een vakbekwame installateur te laten controleren, te laten reinigen en eventueel te laten repareren. In ieder geval dient de goede en veilige werking van het toestel vastgesteld te worden. Bij de jaarlijkse controle moet onder andere gelet worden op de volgende punten:

- Stofvorming in het toestel, op de projectieplaat en monitoren.
- Kwaliteit van de aardverbinding.

➢ Reinig bij onderhoud de luchtinlaat en de convectieopening met een stofzuiger en een zachte kwast.

⚠ Maak het toestel volledig spanningsloos door het verwijderen van de stekker uit het stopcontact voordat begonnen wordt met het reinigen van het toestel.

## 11. End of life / Recycling

Aan het einde van de gebruikscyclus dient het toestel gerecycled te worden. Volg bij het afvoeren/recyclen te allen tijde de lokale wet- en regelgeving. Neem bij twijfel contact op met de lokale overheid over de beschikbare inzamelstromen.

⚠ Demonteer en/of verwijder het toestel alleen als deze spanningsloos is gemaakt en afgekoeld is naar kamertemperatuur.

## 12. Storingen

Raadpleeg bij slecht functioneren van het toestel het onderstaande overzicht met storingen.
Staat de storing er niet tussen? Neem dan de stekker uit het stopcontact en neem contact op met de dealer.

⚠ Maak zelf het toestel niet open en breng zelf geen aanpassingen aan. Laat dit altijd doen door een erkend installateur.

### Tabel 12-1: Storingen

| Storing | Oplossing(en) |
|---|---|
| **Toestel gaat niet aan** | • Controleer of de hoofdschakelaar is ingeschakeld. Schakel de hoofdschakelaar in zoals omschreven in gebruikershandleiding H3.3.<br>• Controleer de stekkeraansluiting. Monteer de stekker op de juiste manier.<br>• Controleer in de meterkast of de groep en de aardlekschakelaar zijn ingeschakeld. Zorg dat er spanning op komt. |
| **Afstandsbediening maakt geen verbinding met het toestel** | • Controleer of de hoofdschakelaar is ingeschakeld. Schakel de hoofdschakelaar in zoals omschreven in gebruikershandleiding H3.3.<br>• Probeer de afstandsbediening opnieuw te koppelen zoals omschreven in gebruikershandleiding H4. |
| **De afstandsbediening heeft verbinding, maar toestel schakelt niet in (komt niet uit standby)** | • Zet het toestel uit en aan door deze spanningsvrij te maken met behulp van de hoofdschakelaar. Schakel de hoofdschakelaar zoals omschreven in gebruikershandleiding H3.3.<br>• Controleer of het toestel en afstandsbediening software up-to-date zijn. Voer een software update uit indien nodig. |
| **Het toestel schakelt in, maar de projectie gaat niet of onvolledig aan** | • Probeer te wisselen van vlambeeld.<br>• Zet het toestel uit en aan door deze spanningsvrij te maken met behulp van de hoofdschakelaar. Schakel de hoofdschakelaar zoals omschreven in gebruikershandleiding H3.3.<br>• Voer een factory reset uit zoals omschreven in gebruikershandleiding H5.3.<br>• Controleer of de kabels tussen de monitoren en de regel unit correct zijn aangesloten. Zorg dat de kabels correct zijn aangesloten.<br>• Controleer, aan de achterzijde van de monitor(en), of de aan-/uit knop is ingeschakeld. |
| **De projectie blijft hangen of hapert** | • Zet het toestel uit en aan door deze spanningsvrij te maken met behulp van de hoofdschakelaar. Schakel de hoofdschakelaar zoals omschreven in gebruikershandleiding H3.3.<br>• Voer een factory reset uit zoals omschreven in gebruikershandleiding H5.3. |
| **Het toestel schakelt uit tijdens langdurig onafgebroken gebruik.** | • Na 8 uur onafgebroken gebruik gaat het toestel, vanwege veiligheid, automatisch in stand-by modus. Gebruik de afstandsbediening of Drufire-App om het toestel weer in te schakelen. |
| **Het toestel schakelt in, maar de gloeiverlichting gaat niet of onvolledig aan** | • Zet het toestel uit en aan door deze spanningsvrij te maken met behulp van de hoofdschakelaar. Schakel de hoofdschakelaar zoals omschreven in gebruikershandleiding H3.3.<br>• Voer een factory reset uit zoals omschreven in gebruikershandleiding H5.3.<br>• Controleer of de kabels tussen de LED-strips en de control unit correct zijn aangesloten. Zorg dat de kabels correct zijn aangesloten. |

## Tabel 12-1: Storingen

| Storing | Oplossing(en) |
|---|---|
| **Het toestel schakelt in, maar het geluid gaat niet aan** | • Zet het toestel uit en aan door deze spanningsvrij te maken met behulp van de hoofdschakelaar. Schakel de hoofdschakelaar zoals omschreven in gebruikershandleiding H3.3.<br>• Voer een factory reset uit zoals omschreven in gebruikershandleiding H5.3.<br>• Controleer of de kabels tussen de speaker en de control unit correct zijn aangesloten. Zorg dat de kabels correct zijn aangesloten. |
| **Het beeld sluit niet aan op de stammen** | • Controleer of de stammen volgens de beschrijving in hoofdstuk 8.6 zijn gepositioneerd.<br>• Controleer of de HDMI-kabels juist zijn aangesloten. Het rechter scherm moet verbonden zijn met HDMI R en het linker scherm met HDMI L. |

DRU Verwarming B.V.
PO Box 1021 | 6920 BA Duiven
Ratio 8 | 6921 RW Duiven
The Netherlands
+31 (0)26 - 319 5 319
www.drufire.com

BY APPOINTMENT OF
THE COURT OF THE NETHERLANDS

www.drufire.com