HAVÉ VERWARMING
SINDS 1883

Experience Center:
Hullerpad 34
6741 PA Lunteren

Website:
www.haveverwarming.nl
info@haveverwarming.nl

Fair Fires Solution Pure 90

€ 2.849

Product afbeeldingen



Line image

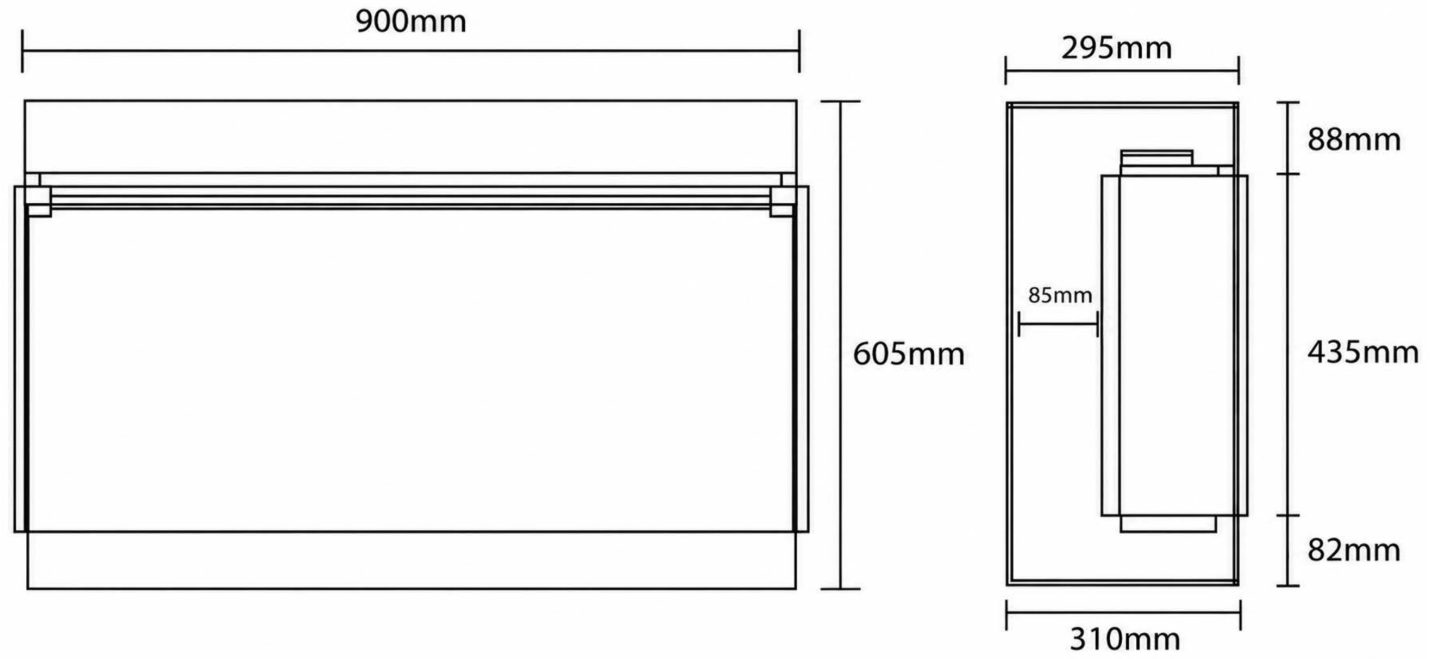

Beschrijving

De Fair Fires Solution Pure 90 is een elektrische inbouwhaard met een frontvuurzicht. Maar is daarnaast ook beschikbaar als hoek- en panoramische haard. Het onderscheidende kenmerk is het brede vuurbeeld met een donker interieur en handgemaakte houtstammen, die samen een warm en natuurlijk vlammenspel geven. De haard past in een moderne wand of mediawand en voegt sfeer toe zonder dat daarvoor een afvoerkanaal nodig is.

Sfeer het hele jaar door

Het vlameffect van de Solution Pure 90 werkt onafhankelijk van de verwarmingsfunctie. U kunt de vlammen dus ook inschakelen zonder dat de haard warmte afgeeft. Dat maakt hem bruikbaar in alle seizoenen. De amber- en oranjetinten in het vuurbed, gecombineerd met het donkere glazen vlammenscherm, geven het vuurzicht extra diepte en contrast.

Standaard inbegrepen

- Hoogwaardig, handgemaakt houtstammen vuurbed
- Instelbare helderheid van de vlammen, het vuurbed en de bovenverlichting
- 3 kleurinstellingen voor het vuurbed
- Anti-reflecterend frontglas
- Donker glazen vlammenscherm
- Afneembare decoratieve houtstammenhouder
- Afstandsbediening

Experience Center

Benieuwd naar de Fair Fires Solution Pure 90 en de andere elektrische haarden van Fair Fires? Kom gerust langs in ons Experience Center om verschillende modellen in het echt te zien branden.

Let op: De getoonde sfeerafbeeldingen zijn met behulp van AI gegenereerd en dienen ter illustratie. Het daadwerkelijke uiterlijk en vlambeeld van de haard kunnen afwijken.

Extra informatie

Merk	Fair Fires
Model	Fair Fires Solution Pure 90
Serie	Pure
Brandstof	Elektrisch
Vuurzicht	Front, Hoek, Driezijdig
Type kachel	Inbouw
Showroomstatus	Vergelijkbaar vlammenspel in showroom
Verwarmingsfunctie	Ja, met verwarmingsfunctie
Afmeting breedte	90 cm
Hoogte haard (in cm)	60.5 cm
Diepte haard (in cm)	29.5 cm
Bediening	Afstandsbediening
Minimaal vermogen	0.8 kW
Maximaal vermogen	1.6 kW