HAVÉ VERWARMING
SINDS 1883

Experience Center:
Hullerpad 34
6741 PA Lunteren

Website:
www.haveverwarming.nl
info@haveverwarming.nl

Element4 Elite 125 E Supreme

€ 4.179

Product afbeeldingen



Line image

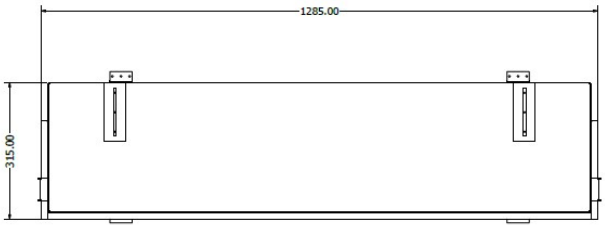
1285.00
315.00

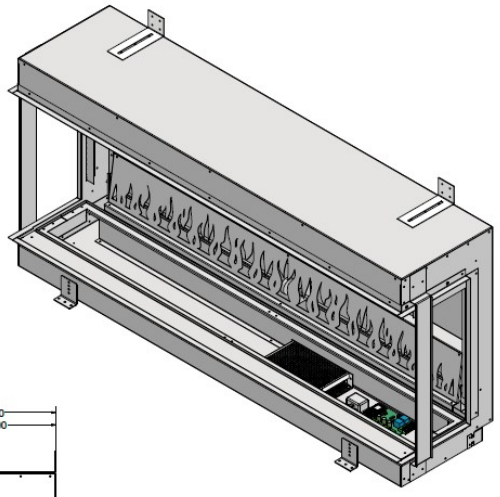

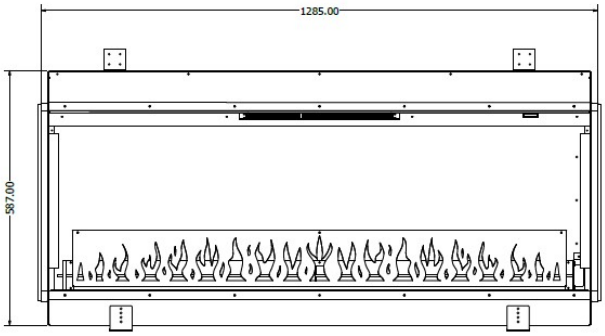
1285.00
587.00

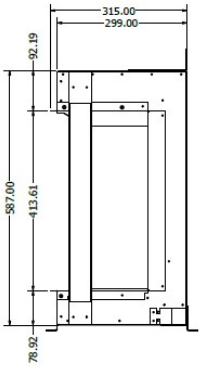
315.00
299.00
92.19
587.00
413.61
78.92

Beschrijving

De Elite 125 E Front van Element4 is een elektrische haard met een stijlvol design. De haard beschikt over een zeer realistisch vlambeeld dat bijna niet van een echt houtvuur te onderscheiden is! Met de drie verschillende vuurbeelden is de Elite een echte sfeermaker. En naast sfeer, geeft de haard ook nog warmte van 1,5 kW.

- In te bouwen als front, tweezijdige of driezijdige haard.
- Een echte houtset en een stijlvolle donker glazen achterwand.
- Ontspiegeld glas
- 1,5 kilowatt verwarming, voor extra comfort op koude dagen.
- Nieuwe chip waarmee de bodem, topverlichting, het vlambeeld en de vlamsnelheid volledig regelbaar is.
- Een handzender en een gebruiksvriendelijke app voor eenvoudige bediening.
- 16 instelbare kleurpatronen, zodat u de perfecte sfeer in huis kunt creëren.

U krijgt standaard een afstandsbediening bijgeleverd en kunt u gratis de app downloaden, zodat u de haard gemakkelijk vanaf de bank kunt bedienen.

Front, tweezijdig of driezijdig?

De Element4 Elite Supreme 125 E wordt geleverd met drie verschillende vuurzichten. Zo kan de haard zowel als front, tweezijdige of driezijdige haard ingebouwd worden. Geheel te integreren naar uw wensen dus!

Experience Center

U bent van harte welkom in ons Experience Center waar u verschillende elektrische haarden van Element4 kunt bewonderen.

Extra informatie

Merk	Element4
Model	Elite 125 E Supreme
Serie	Elite Supreme
Brandstof	Elektrisch
Vuurzicht	Front, Hoek, Driezijdig
Type kachel	Inbouw
Showroomstatus	Vergelijkbaar vlammenspel in showroom
Verwarmingsfunctie	Ja, met verwarmingsfunctie
Afmeting breedte	128.5 cm
Hoogte haard (in cm)	58.7 cm
Diepte haard (in cm)	31.5 cm
Inbouwmaat breedte	128.5 cm
Inbouwmaat hoogte	58.7 cm
Inbouwmaat diepte	31.5 cm
Ruitmaat breedte	128.5 cm
Ruitmaat hoogte	41.36 cm
Bediening	Afstandsbediening, Bediening via app
Thermostaat	Ja
Nominaal vermogen	1.5 kW
Maximaal vermogen	1.5 kW
Kleureffect instelbaar	Ja
Lichtmodule	LED