HAVÉ VERWARMING
SINDS 1883

Experience Center:
Hullerpad 34
6741 PA Lunteren

Website:
www.haveverwarming.nl
info@haveverwarming.nl

Wanders Mata Base Oval

€ 6.495

Product afbeeldingen



Line image

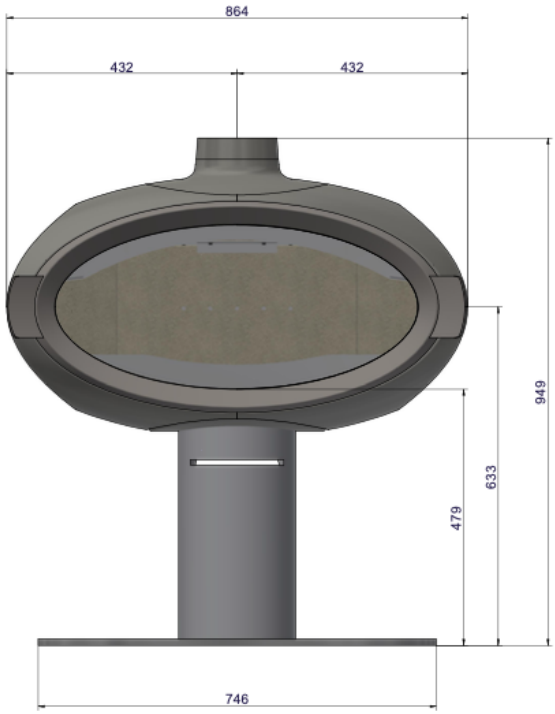

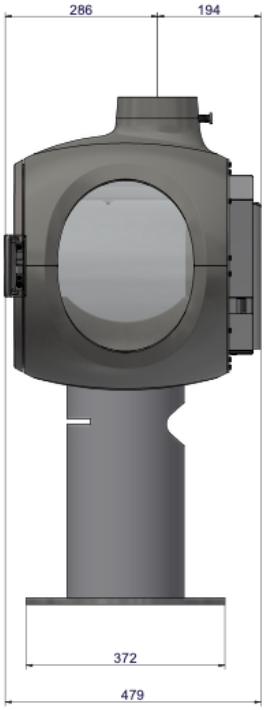

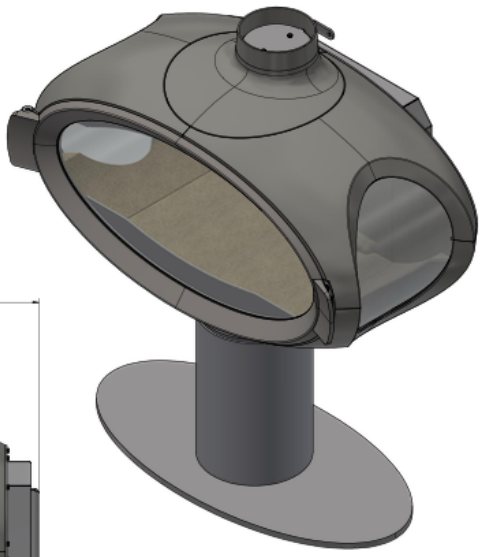

Beschrijving

Deze Wanders Mata Round Base is een ovale, vrijstaande houtkachel op een poot. De ronde vormen geven de kachel een moderne, unieke uitstraling en dat maakt het een prachtige kachel voor het middelpunt van uw huis. Door het feit dat er een strakke poot onder de kachel is gevestigd, ontstaat er een ruimtelijk effect. De Mata zorgt voor een prachtig vlammenbeeld. Door de drie ruiten, is het vuur te bewonderen vanaf maar liefst drie zijdes!

Experience Center

Benieuwd naar alle haarden en kachels van Wanders? Bezoek dan ons Experience Center in Lunteren en laat u adviseren door een van onze verkoopadviseurs. We helpen u graag verder!

Extra informatie

Merk	Wanders
Model	Base Oval
Serie	Mata
Brandstof	Hout
Vuurzicht	Driezijdig
Type kachel	Vrijstaand
Wel of geen afvoer	Afvoer
Materiaal	Gietijzer
Kleur	Zwart
Showroomstatus	Opgesteld in showroom
Afmeting breedte	86.4 cm
Hoogte haard (in cm)	94.9 cm
Diepte haard (in cm)	47.9 cm
Bediening	Handbediening
Nominaal vermogen	7.7 kW
Rendement	76 %
Rookgasafvoer (diameter)	150 millimeter
Hart pijp hoogte	19 cm
Bovenaansluiting	Ja
Achteraansluiting	Nee
Externe luchttoevoer	Optioneel (meerprijs)
Diameter Externe luchttoevoer	100 millimeter
Energielabel	A

Extra

Aansluiting externe beluchting	+ € 130