HAVÉ VERWARMING
SINDS 1883

Experience Center:
Hullerpad 34
6741 PA Lunteren

Website:
www.haveverwarming.nl
info@haveverwarming.nl

Wanders WAN-2068 Front

€ 3.005

Product afbeeldingen



Line image

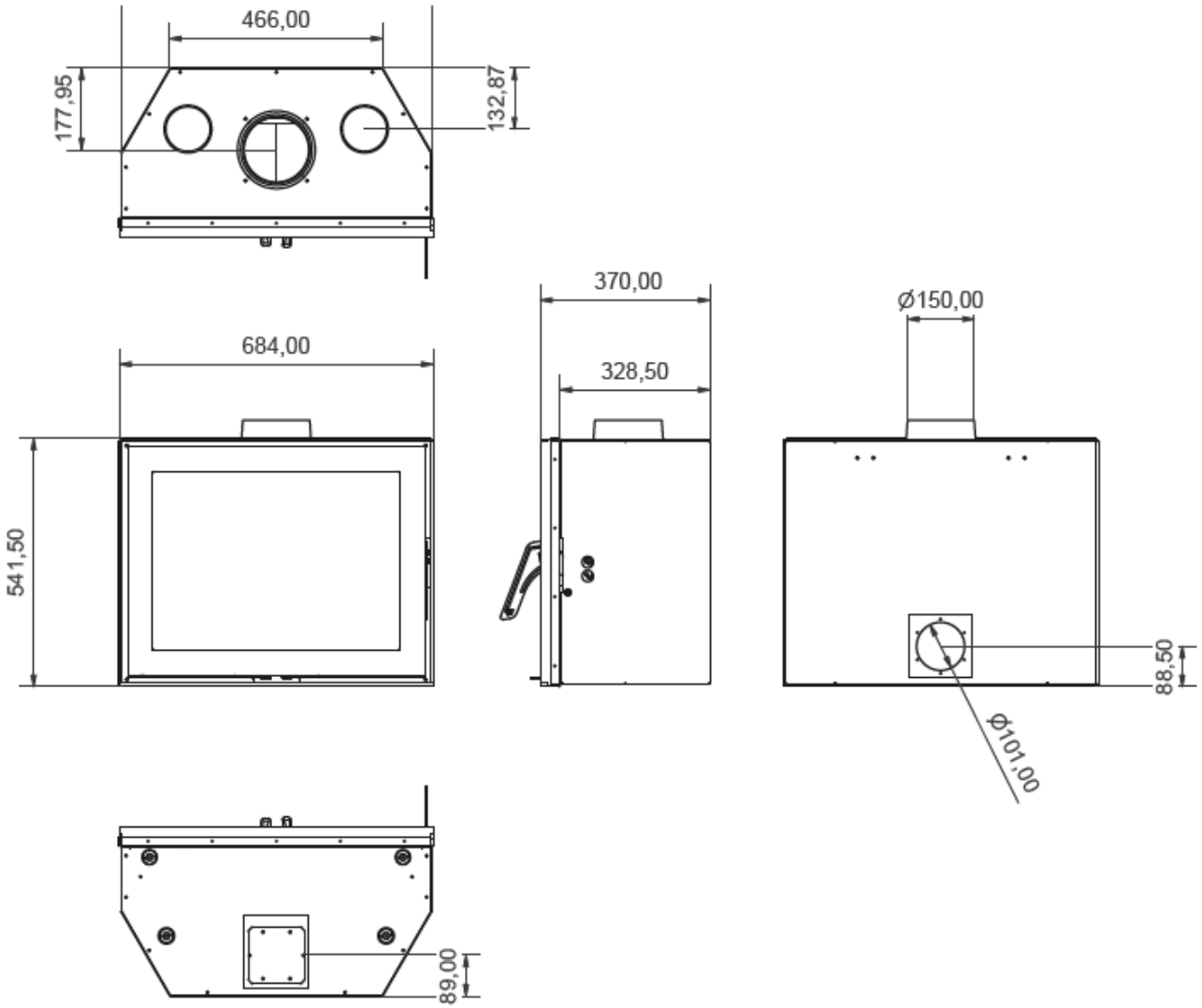
466,00
177,95
132,87
370,00
328,50
Ø150,00
684,00
541,50
88,50
Ø101,00
89,00

Beschrijving

De Wanders WAN-2068 is een kachel waarbij het vuur een belangrijke rol speelt, er is namelijk maximaal zicht op de vlammen. Dit zorgt voor een warm en sfeervol beeld in uw woonkamer. Bij een inzet houtkachel ligt het accent meer op het vuur dan op de haard zelf. De houtkachels van Wanders zijn een combinatie van comfort en een efficiënte warmteafgifte. De ingebouwde rookgas keerplaat zorgt ervoor dat er extra warmte aan de rookgassen wordt onttrokken, waardoor de kachel meer warmte uitstraalt. Met de ingebouwde luchtschuif kunt u zelf de verbrandingslucht regelen zodat de haard hierdoor meer of minder zuurstof krijgt, waardoor deze dus meer of minder hard brandt en dus meer of minder warmte afgeeft.

- U heeft de mogelijkheid om een sierlijst bij te bestellen, zie extra's voor de meerprijs.
- Voor een sierlijst op maat gemaakt, dient u een duidelijke tekening aan te leveren met daarop alle maten. De kosten hiervan zijn op aanvraag.

Nieuwsgierig geworden?

Breng dan eens een bezoekje aan ons 1200m2 grote Experience Center in Lunteren en laat u adviseren door één van onze verkoopspecialisten. We helpen u graag verder!

Extra informatie

Merk	Wanders
Model	WAN-2068 Front
Serie	WAN
Brandstof	Hout
Vuurzicht	Front
Type kachel	Inzet
Wel of geen afvoer	Afvoer
Materiaal	Plaatstaal
Kleur	Zwart
Showroomstatus	Opgesteld in showroom
Gewicht	100 kg
Afmeting breedte	68.4 cm
Hoogte haard (in cm)	54 cm
Diepte haard (in cm)	37 cm
Bediening	Handbediening
Nominaal vermogen	6 kW
Rendement	79 %
Rookgasafvoer (diameter)	150 millimeter
Bovenaansluiting	Ja
Achteraansluiting	Nee
Externe luchttoevoer	Ja
Diameter Externe luchttoevoer	100 millimeter
Energielabel	A

Extra

Frame 6mm	+ € 290
3-zijdige sierlijst 55mm	+ € 345
4-zijdige sierlijst 55mm	+ € 365
Externe luchttoevoeraansluiting	+ € 105
Verduisterd glas	+ € 370