HAVÉ VERWARMING
SINDS 1883

Experience Center:
Hullerpad 34
6741 PA Lunteren

Website:
www.haveverwarming.nl
info@haveverwarming.nl

Fair Fires Tru Vizion Solution 1250

€ 3.595

Product afbeeldingen



TRU VIZION SOLUTION 1250

FAIR FIRES

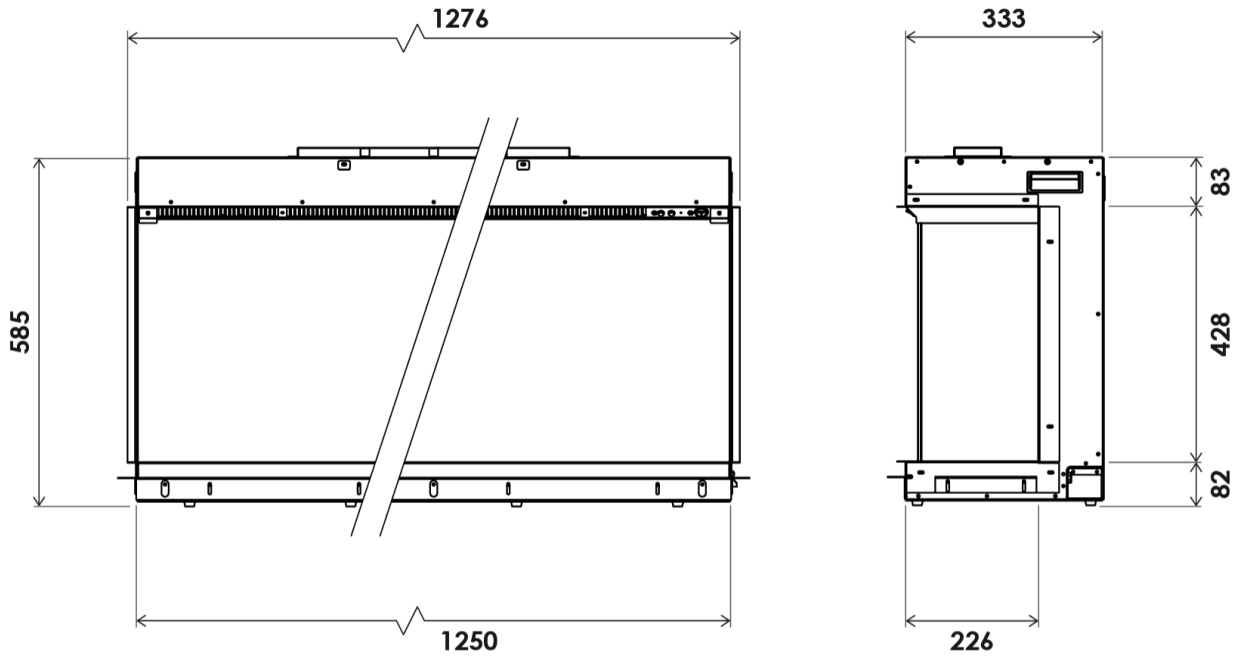

Beschrijving

Fair Fires haarden zijn een nieuwe generatie van zeer efficiënte, betrouwbare en stijlvolle elektrische haarden van hoge kwaliteit. Ze zijn de blikvanger in uw woning. Met deze Tru Vizion Solution haarden heeft u de optimale controle over warmte, licht en het geluid van knetterend houtvuur binnen handbereik. Alle functies zijn gemakkelijk in te stellen en te regelen via de afstandsbediening, Alexa of de app op uw smartphone of smartwatch. U kunt uw haard op ieder moment makkelijk aanpassen aan uw eigen wensen.

Front, tweezijdig of driezijdig?

De Fair Fires Tru Vizion Solution wordt geleverd met drie verschillende vuurzichten. Zo kan de haard zowel als front, tweezijdige of driezijdige haard ingebouwd worden. Geheel te integreren naar uw wensen dus!

Kenmerken Fair Fires Tru Vizion elektrische haarden

- **Veelzijdig ontwerp**: Pas uw haard aan aan uw voorkeuren met drie verschillende installatieopties: frontaal, tweezijdig of driezijdig. Ongeacht uw ruimte, integreert onze haard naadloos in uw interieur en voegt een vleugje elegantie en warmte toe.
- **Met prijs bekroonde LED-technologie**: Deze haard maakt gebruik van bekroonde LED-technologie om een verbluffend realistisch vuureffect te creëren. Geniet van de illusie van een echt brandend vuur zonder gedoe en rook.
- **Uniek verwarmingselement**: De haard is uitgerust met een uniek verwarmingselement, zodat u comfortabel en gezellig kunt genieten van uw ruimte.
- **3D-functie**: Ervaar de diepte en levendigheid van ons 3D-vuureffect, waardoor u het gevoel heeft dat u voor een echte open haard staat.
- **Minimale inbouwdiepte en glasuitsparing**: Onze haard heeft een slanke en ruime besparende constructie, met minimale inbouwdiepte en glasuitsparing, waardoor deze in vrijwel elke ruimte kan worden geïntegreerd.
- **Multicolor palet**: Kies uit een rijk palet van meerdere kleuren om de sfeer in uw ruimte aan te passen aan uw stemming en stijl.
- **Regelbare vlamsnelheid - 3 standen**: Pas de vlamsnelheid aan met drie verschillende standen, zodat u de perfecte ambiance kunt creëren, of u nu een ontspannen avond heeft of een feestelijke bijeenkomst.

Extra informatie

Merk	Fair Fires
Model	Tru Vizion Solution 1250
Serie	Tru Vizion Solution
Brandstof	Elektrisch
Vuurzicht	Front, Hoek, Driezijdig
Type kachel	Inbouw
Kleur	Zwart
Showroomstatus	Vergelijkbaar vlammenspel in showroom
Verwarmingsfunctie	Ja, met verwarmingsfunctie
Afmeting breedte	125 cm
Hoogte haard (in cm)	58.5 cm
Diepte haard (in cm)	33.4 cm
Inbouwmaat breedte	125 cm
Inbouwmaat hoogte	58.5 cm
Inbouwmaat diepte	33.4 cm
Ruitmaat breedte	125 cm
Ruitmaat hoogte	42.8 cm
Bediening	Afstandsbediening, Bediening via app
Minimaal vermogen	1 kW
Maximaal vermogen	2 kW
Lichtmodule	LED

Extra

Anti Reflective Glass	+ € 445