HAVÉ VERWARMING
SINDS 1883

Experience Center:
Hullerpad 34
6741 PA Lunteren

Website:
www.haveverwarming.nl
info@haveverwarming.nl

Fair Fires Tru Vizion Pano 1250

€ 3.595

Product afbeeldingen



Line image

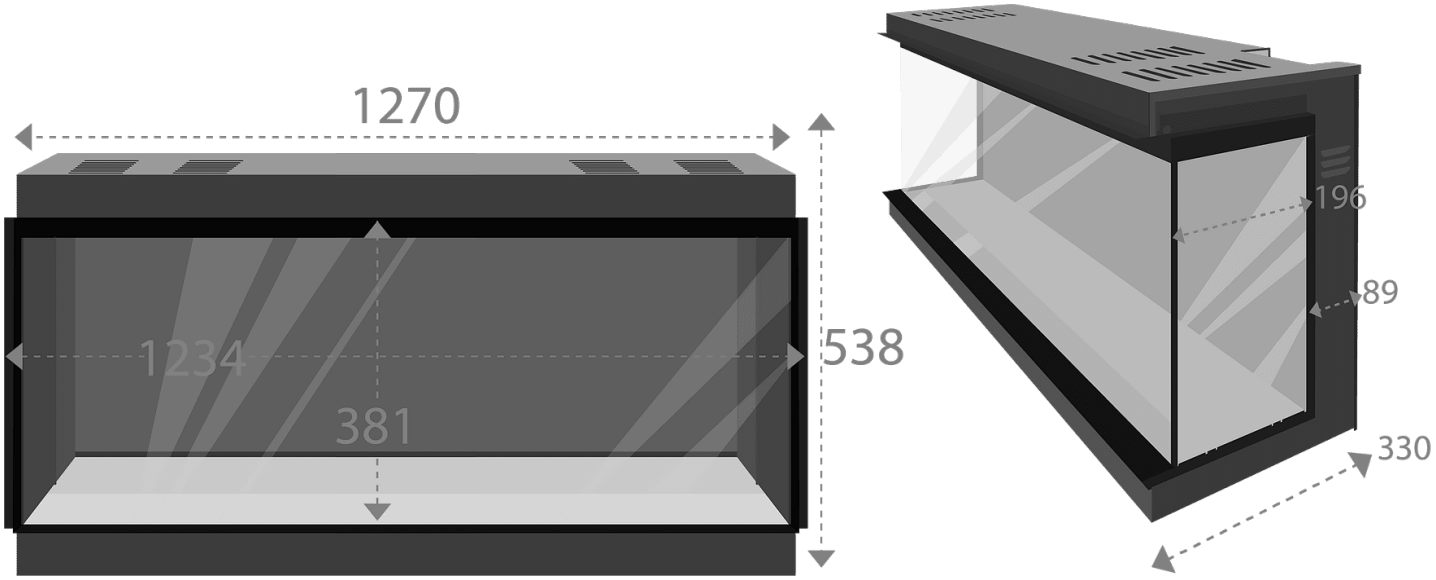

Beschrijving

De Fair Fires Tru Vizion Pano 1250 is een elektrische inbouwhaard. De Pano 1250 heeft een overvloed aan uitzonderlijke eigenschappen die de manier waarop u warmte en sfeer ervaart, opnieuw definiëren. Deze haard beschikt over een scala aan kwaliteitskenmerken die het tot het toonbeeld van moderne verwarming en design maken.

Front, tweezijdig of driezijdig?

De Fair Fires Tru Vizion Pano wordt geleverd met drie verschillende vuurzichten. Zo kan de haard zowel als front, tweezijdige of driezijdige haard ingebouwd worden. Geheel te integreren naar uw wensen dus!

Kenmerken Fair Fires Tru Vizion Pano 1250

- **Veelzijdig ontwerp**: Pas uw haard aan aan uw voorkeuren met drie verschillende installatieopties: frontaal, tweezijdig of driezijdig. Ongeacht je ruimte, integreert onze haard naadloos in uw interieur en voegt een vleugje elegantie en warmte toe.
- **Met prijs bekroonde LED-technologie**: Deze haard maakt gebruik van bekroonde LED-technologie om een verbluffend realistisch vuureffect te creëren. Geniet van de illusie van een echt brandend vuur zonder gedoe en rook.
- **Uniek verwarmingselement**: De haard is uitgerust met een uniek verwarmingselement, zodat u comfortabel en gezellig kunt genieten van uw ruimte.
- **3D-functie**: Ervaar de diepte en levendigheid van ons 3D-vuureffect, waardoor u het gevoel heeft dat u voor een echte open haard staat.
- **Minimale inbouwdiepte en glasuitsparing**: Onze haard heeft een slanke en ruime besparende constructie, met minimale inbouwdiepte en glasuitsparing, waardoor deze in vrijwel elke ruimte kan worden geïntegreerd.
- **Multicolor palet**: Kies uit een rijk palet van meerdere kleuren om de sfeer in uw ruimte aan te passen aan uw stemming en stijl.
- **Regelbare vlamsnelheid - 3 standen**: Pas de vlamsnelheid aan met drie verschillende standen, zodat u de perfecte ambiance kunt creëren, of u nu een ontspannen avond heeft of een feestelijke bijeenkomst.

Over de Fair Fires Pano serie

- Regelbaar in vlamkleur, bodemverlichting, en topverlichting.
- Leverbaar in 70, 125, 150 en 200 cm
- 125, 150 en 200 cm uitgevoerd met een achterwand die schuin wegloopt. Wanneer u een van deze haarden in een hoek of 3-zijdig inbouwt, heeft u van de zijkant meer zicht op het vuur.
- Uitgevoerd met alleen afstandsbediening
- Voorzien van de Deluxe Premium houtset inclusief dark glass.

Experience Center

Benieuwd naar de elektrische haarden van Fair Fires? Kom gerust langs in ons Experience Center om verschillende modellen in het echt te zien branden.

Extra informatie

Merk	Fair Fires
Model	Tru Vizion Pano 1250
Serie	Tru Vizion Pano
Brandstof	Elektrisch
Vuurzicht	Front, Hoek, Driezijdig
Type kachel	Inbouw
Kleur	Zwart
Showroomstatus	Niet opgesteld in showroom
Verwarmingsfunctie	Ja, met verwarmingsfunctie
Afmeting breedte	127 cm
Hoogte haard (in cm)	53.8 cm
Diepte haard (in cm)	33 cm
Inbouwmaat breedte	123.4 cm
Inbouwmaat hoogte	53.8 cm
Inbouwmaat diepte	33 cm
Ruitmaat breedte	127 cm
Ruitmaat hoogte	38.1 cm
Bediening	Afstandsbediening
Minimaal vermogen	1 kW
Maximaal vermogen	2 kW
Lichtmodule	LED