HAVÉ VERWARMING
SINDS 1883

Experience Center:
Hullerpad 34
6741 PA Lunteren

Website:
www.haveverwarming.nl
info@haveverwarming.nl

JAcobus 6 Kwadraat inbouw tunnel

€ 4.995

Product afbeeldingen



Line image

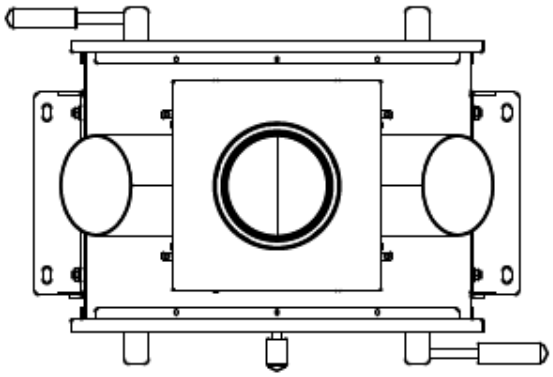

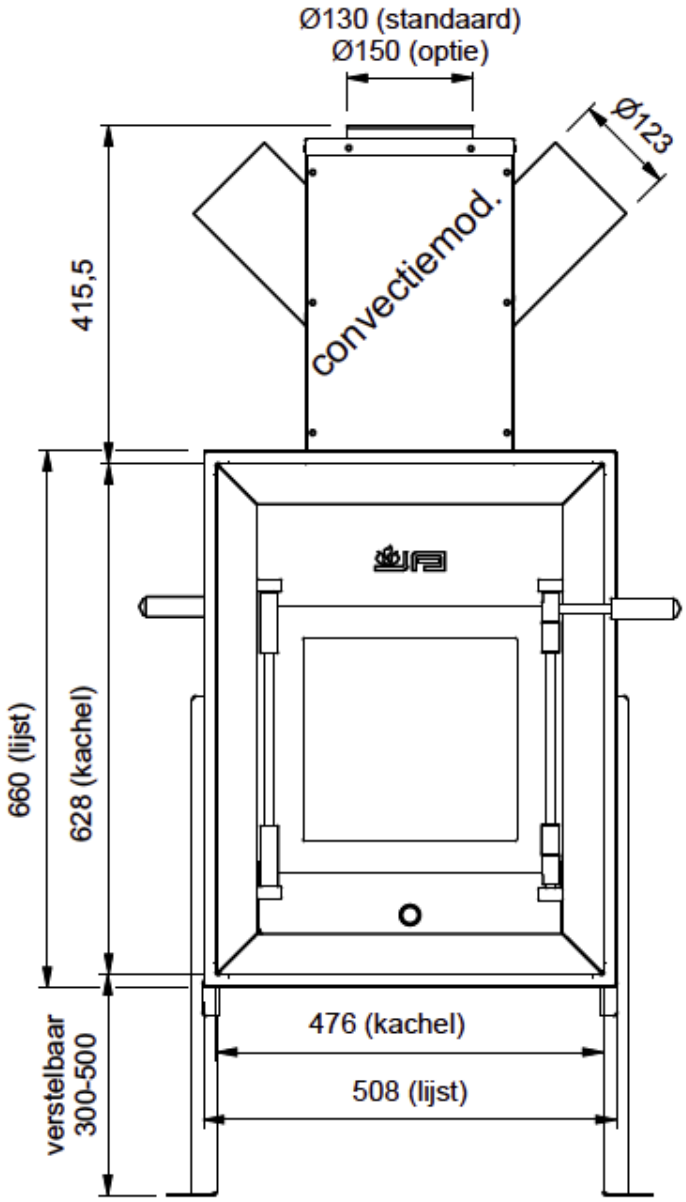
Ø130 (standaard)
Ø150 (optie)
Ø123
convectiemod.
415,5
660 (lijst)
628 (kachel)
verstelbaar
300-500
476 (kachel)
508 (lijst)

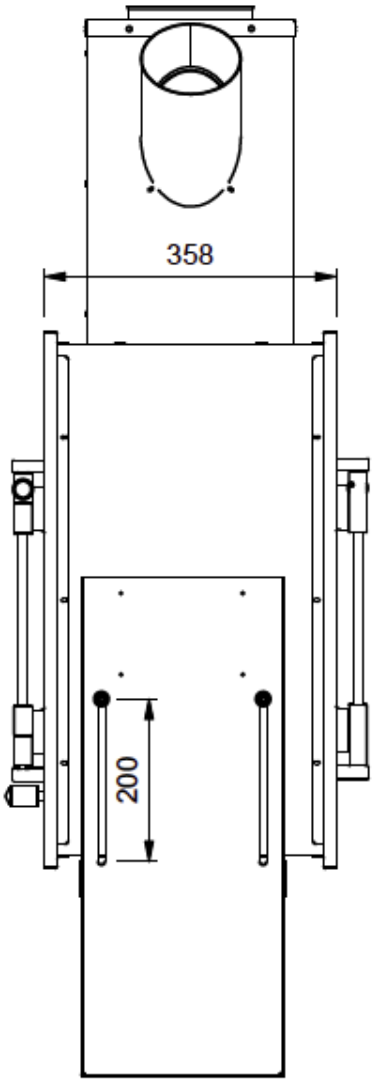
358
200

Beschrijving

De JAcobus 6 Kwadraat hangend tunnel is, net zoals de rest van de JAcobus kachels, een strak model dat goed tot zijn recht komt in een moderne woning. Door de betonnen ommanteling heeft de kachel een robuuste uitstraling en geeft de kachel aangename stralingswarmte af. Deze warmte is te vergelijken met de straling van de zon, wat je van binnen een heerlijk warm gevoel geeft.

Experience Center

Twijfelt u nog over u keuze? Of wilt u vergelijkbare kachels brandend zien? Dan bent u van harte welkom om in ons Experience Center waar wij verschillende houtkachels opgesteld hebben staan. Onze adviseurs helpen u graag verder!

Extra informatie

Merk	Jacobus
Model	6 Kwadraat inbouw tunnel
Serie	KWADRAAT
Brandstof	Hout
Vuurzicht	Doorkijk
Type kachel	Inbouw
Wel of geen afvoer	Afvoer
Systeem (open of gesloten)	Als open- en gesloten aan te sluiten
Materiaal	Plaatstaal
Kleur	Antraciet
Showroomstatus	Vergelijkbaar product in showroom
Gewicht	100 kg
Afmeting breedte	47.6 cm
Hoogte haard (in cm)	62.8 cm
Diepte haard (in cm)	35.8 cm
Nominaal vermogen	6 kW
Minimaal vermogen	3.5 kW
Maximaal vermogen	7 kW
Rendement	89 %
CO-uitstoot % (13% O2)	0.06
Fijnstof (mg/Nm3-13% O2)	30
Rookgasafvoer (diameter)	130 millimeter
Bovenaansluiting	Ja
Externe luchttoevoer	Ja
Diameter Externe luchttoevoer	80 millimeter
Energielabel	A+

Extra

Externe luchttoevoerset Kwadraat (excl gevelrooster) Ø80 mm	+ € 145
Pelletmodule JAcobus 6 Kwadraat	+ € 65