HAVÉ VERWARMING
SINDS 1883

Experience Center:
Hullerpad 34
6741 PA Lunteren

Website:
www.haveverwarming.nl
info@haveverwarming.nl

DRU Virtuo 180 Evolve

€ 6.895

Product afbeeldingen



Line image

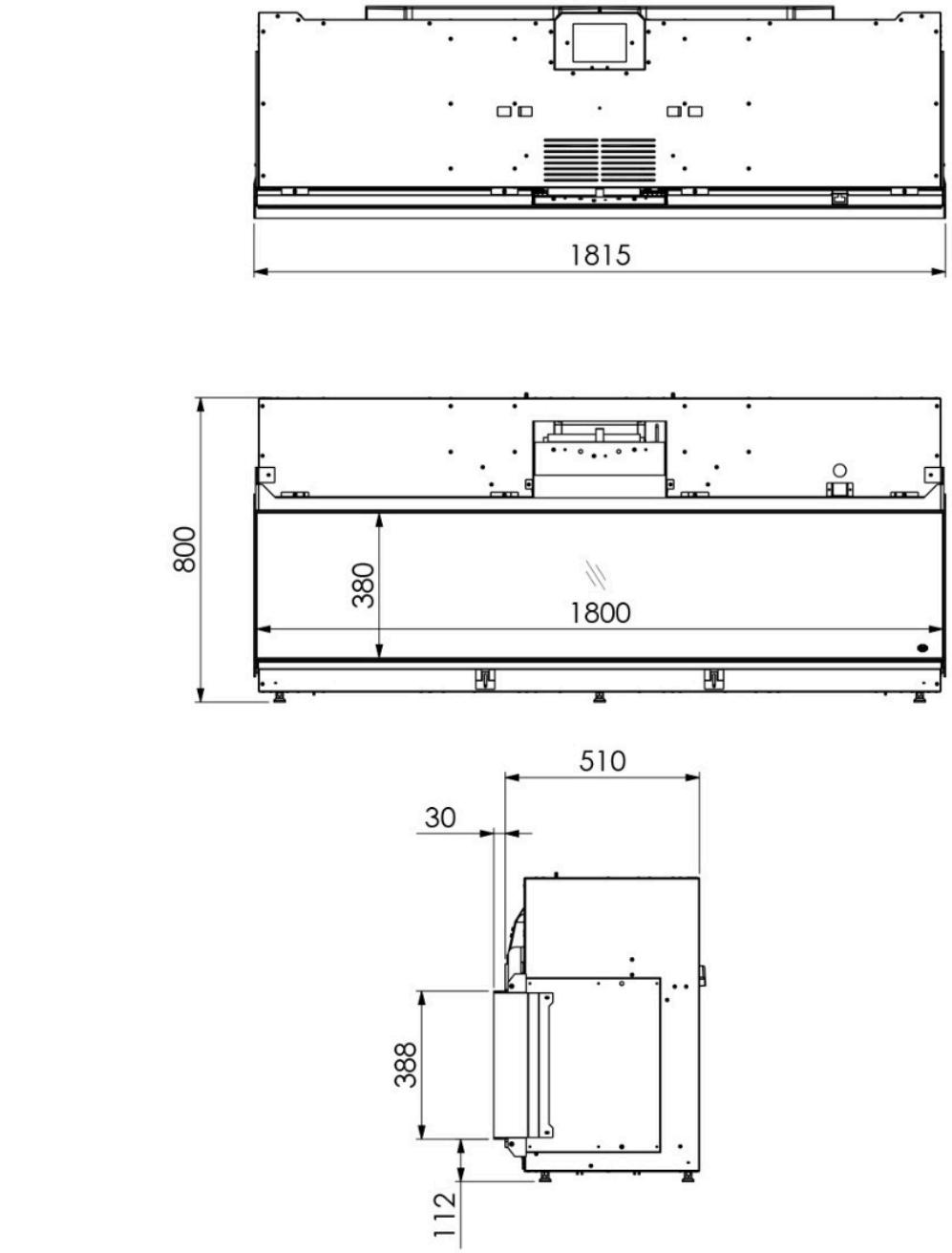

DRU Virtuo 180 Evolve

De nieuwe elektrische haarden Virtuo Evolve zijn beschikbaar! Deze DRU haarden zijn nog groener en nog realistischer. De elektrische haarden zijn zo ontwikkeld dat het vuur bijna niet te onderscheiden is van echt vuur. De Virtuo Evolve serie bestaat uit 6 toestellen die allen zorgen voor een volledige vuurbeleving in 3D, maar zonder de uitstoot.

De unieke Evolve Flame technology -met opnames van echt houtvuur- in combinatie met het met houtsnippers gedecoreerde gloeibed zorgt voor een zeer realistische houtvuurbeleving. Daarnaast heeft de haard dankzij het warmte-element van 1 tot 2 kW ook een verwarmingsfunctie. Lage en brede afmetingen maken de haarden zeer geschikt voor de populaire cinewalls. Zo is de DRU Virtuo Evolve altijd een stijlvolle toevoeging aan uw interieur.

Dankzij het plug & play systeem plaatst u de Virtuo Evolve eenvoudig op elke gewenste plek in huis. U heeft namelijk geen schoorsteen of afvoer nodig doordat de haard op elektriciteit werkt. Daarnaast heeft de Virtuo Evolve nauwelijks onderhoud nodig. Dat is onbezorgd genieten!

Experience Center

Bent u benieuwd geworden naar de DRU Virtuo 180 Evolve of andere elektrische haarden? Kom dan langs bij ons in het Experience Center. Daar hebben wij verschillende elektrische haarden voor u opgesteld staan.

Extra informatie

Merk	DRU
Model	Virtuo 180 Evolve
Serie	Virtuo
Brandstof	Elektrisch
Vuurzicht	Front
Type kachel	Inbouw
Materiaal	Plaatstaal
Kleur	Zwart
Showroomstatus	Brandend in de showroom
Verwarmingsfunctie	Ja, met verwarmingsfunctie
Gewicht	172 kg
Afmeting breedte	181.5 cm
Hoogte haard (in cm)	38 cm
Diepte haard (in cm)	51 cm
Inbouwmaat breedte	181.5 cm
Inbouwmaat hoogte	80 cm
Inbouwmaat diepte	51 cm
Ruitmaat breedte	180 cm
Ruitmaat hoogte	38 cm
Bediening	Afstandsbediening, Bediening via app
Thermostaat	Ja
Nominaal vermogen	1 kW
Minimaal vermogen	1 kW
Maximaal vermogen	2 kW

Extra

Clear view glas	+ € 395