HAVÉ VERWARMING
SINDS 1883

Experience Center:
Hullerpad 34
6741 PA Lunteren

Website:
www.haveverwarming.nl
info@haveverwarming.nl

Jydepejsen Cozy Modern Wall met zijruiten

€ 4.325

Product afbeeldingen



Line image

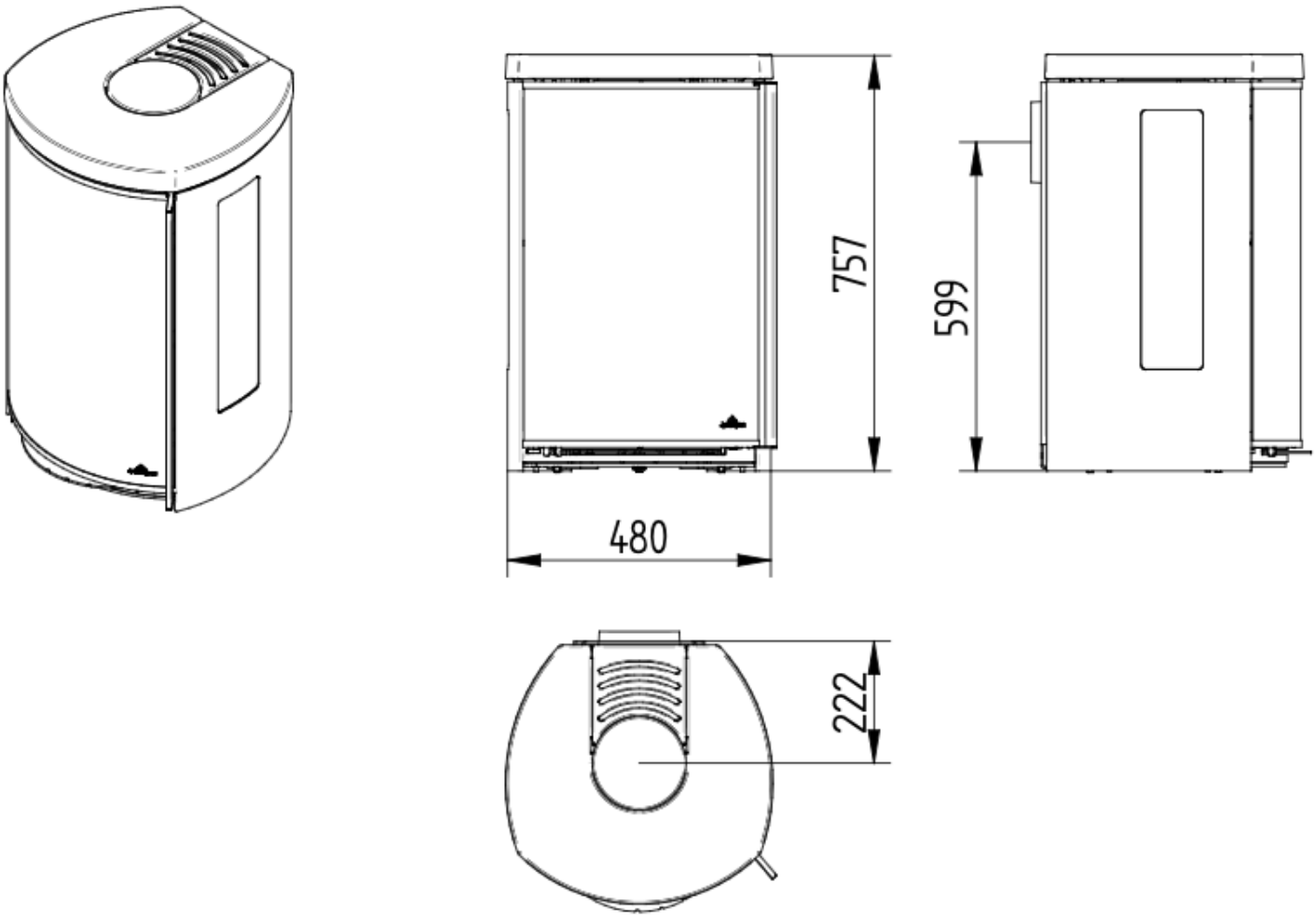

Beschrijving

De Jydepejsen Cozy Modern Wall met zijruiten houtkachel met gietijzer is het nieuwste model van Jydepejsen met veel unieke eigenschappen. Mooie ronde vormen in combinatie met het gebruik van hoge kwaliteit gietijzer en staal geven de kachel een tijdloze uitstraling. Elk detail is harmonisch in het ontwerp verwerkt. Net als het grote venster dat vloeiend doorloopt in het ronde ontwerp en een prachtig vooraanzicht geeft op het vlammenspel. De Cozy Modern Wall behaalt een warmterendement van wel 80% en heeft op het gebied van uitstoot geweldige resultaten behaald tijdens de keuring.

Goede verbranding en vuurbeheersing met DuplicAir ®

DuplicAir® is een speciaal ontwikkeld en uniek luchtregelsysteem dat zorgt voor een goede verbranding. Via een draaischijf is de luchttoevoer nauwkeurig en eenvoudig te regelen. Een goede verbranding is belangrijk voor een goed rendement en lage uitstoot van emissie.

Goede warmteverspreiding dankzij convectie

De kachel begint snel na het aansteken convectiewarmte te produceren. De warme lucht stijgt op en verspreidt zich door de hele kamer.

Experience Center

Bezoek ons Experience Center in Lunteren om verschillende modellen van Jydepejsen in het echte te bewonderen en laat u adviseren door een van onze verkoopspecialisten.

Extra informatie

Merk	Jydepejsen
Model	Cozy Modern Wall
Serie	Cozy
Brandstof	Hout
Vuurzicht	Driezijdig
Type kachel	Hangend
Wel of geen afvoer	Afvoer
Materiaal	Gietijzer, Plaatstaal
Kleur	Zwart
Kleur 2	Grijs
Showroomstatus	Vergelijkbaar product in showroom
Gewicht	108 kg
Afmeting breedte	48 cm
Hoogte haard (in cm)	75.7 cm
Diepte haard (in cm)	36.5 cm
Bediening	Handbediening
Minimaal vermogen	3 kW
Maximaal vermogen	8 kW
Rendement	82 %
Rookgasafvoer (diameter)	150 millimeter
Bovenaansluiting	Ja
Achteraansluiting	Nee
Externe luchttoevoer	Ja
Diameter Externe luchttoevoer	100 millimeter
Energielabel	A+

Extra

Top plate (afdekplaatje rookgasaansluiting)	+ € 78