HAVÉ VERWARMING
SINDS 1883

Experience Center:
Hullerpad 34
6741 PA Lunteren

Website:
www.haveverwarming.nl
info@haveverwarming.nl

Charlton & Jenrick Purevision Countryman Breed (excl. pootjes of houtvak)

€ 2.350

Product afbeeldingen



Line image

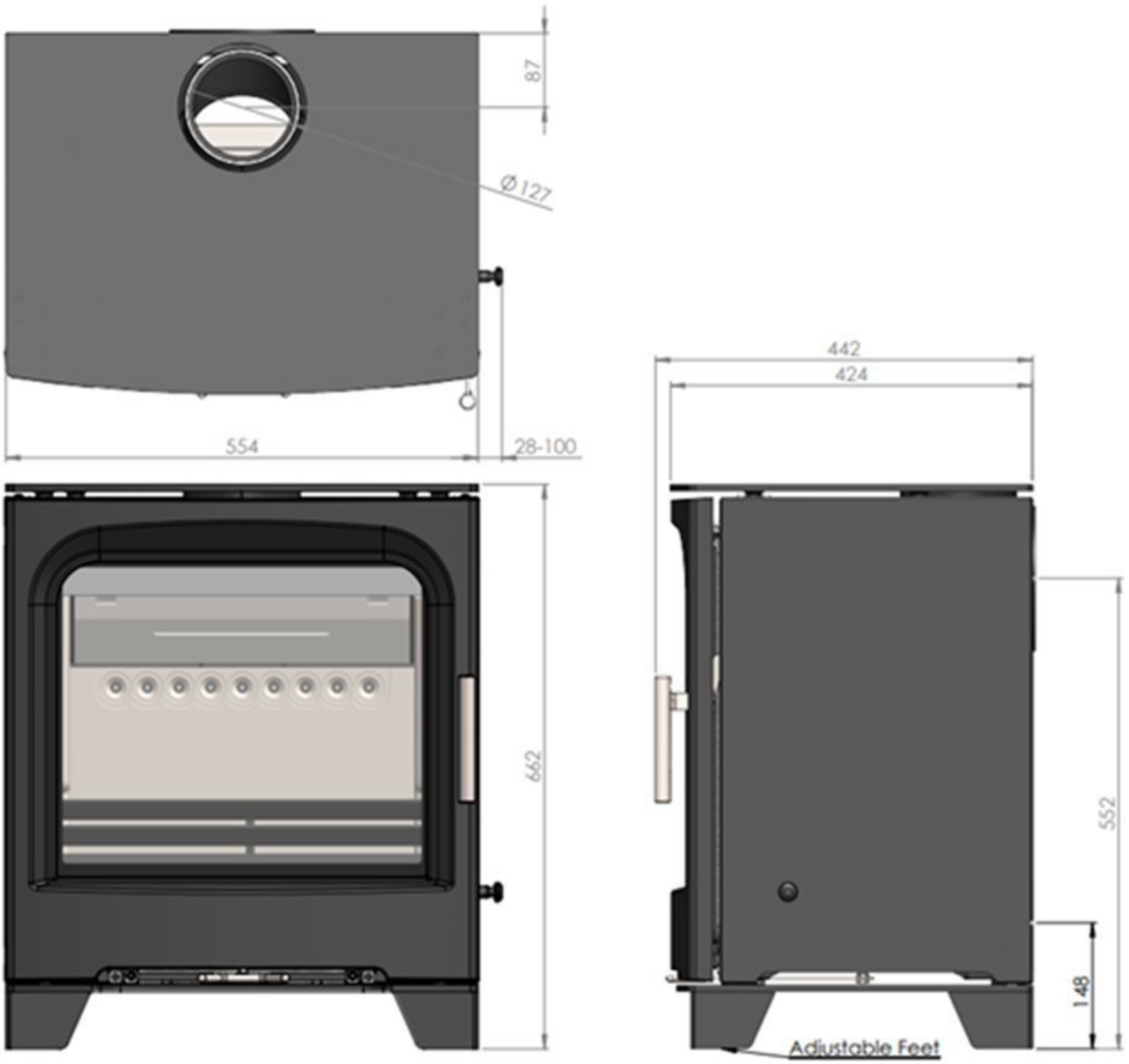

Charlton & Jenrick Purevision Countryman Breed (excl. pootjes of houtvak)

De Purevision Countryman Breed houtkachel van Charlton & Jenrick is een degelijke vrijstaande kachel van hoogwaardige kwaliteit en gemaakt van metaal. De moderne kachel met een klassiek ontwerp komt prima tot zijn recht in zowel een boerderij als in een nieuw gebouwd herenhuis. Het model is met een nominaal vermogen van 5kW en een rendement van 80,2% geschikt voor het verwarmen van grotere ruimtes.

Een groot venster aan de voorzijde van de kachel geeft een prachtig zicht op het vlammenspel. De krachtige airwash helpt bij het schoonbranden van de kachel en het produceren van een High Definition (HD) vlambeeld. De Purevision modellen voldoen aan de strengste Europese milieuwetgevingsvoorstellen die beschreven staan in het ECODESIGN 2022. Charlton & Jenrick geeft 12 jaar fabrieksgarantie op al haar producten.

Unieke technische eigenschappen Charlton & Jenrick Purevision Countryman Breed

- Gepatenteerd tertiair beluchtingssysteem die zorgt voor optimale verbranding;
- Gemakkelijk met één hendel te bedienen automatisch luchtregelsysteem met uiterst krachtige “airwash”, waardoor de vensters altijd schoon en dus glashelder blijven;
- Innovatieve 3-standen smoorklepregeling voor efficiënt opstarten en stabiel brandend vuur;
- Verbrandingskamer bekleedt met uitzonderlijk hoogwaardige gegoten keramische wanden;
- Solide grote gietijzeren deur met RVS koel blijvende deurgreep en zelfsluitend veerslot. Met een zachte duw sluit de deur automatisch;
- Zowel geschikt voor hout- als kolenverbranding;
- Behorend tot de efficiëntste verbrandingstoestellen, en;
- Aparte standaard regel stand voor verbranding van kolen.

LET OP: de weergegeven prijs is exclusief pootjes of houtvak. Bij de aanschaf van deze kachel moet wel een van deze opties meebesteld worden (meerprijs), want de kachel kan zonder pootjes of houtvak niet geplaatst worden.

Charlton & Jenrick houtkachels zien branden

Bent u benieuwd hoe de houtkachels van Charlton & Jenrick branden? Breng dan een bezoek aan ons Experience Center. Daar staan adviseurs van HAVÉ Verwarming klaar om u alles te leren over houtkachels en Charlton & Jenrick.

Extra informatie

Merk	Charlton & Jenrick
Model	Purevision Countryman Breed (excl. pootjes of houtvak)
Serie	Purevision
Brandstof	Hout
Vuurzicht	Front
Type kachel	Vrijstaand
Wel of geen afvoer	Afvoer
Materiaal	Plaatstaal
Kleur	Zwart
Showroomstatus	Opgesteld in showroom
Gewicht	120 kg
Afmeting breedte	55.4 cm
Hoogte haard (in cm)	66.2 cm
Diepte haard (in cm)	44.2 cm
Draaibaar	Nee, deze kachel is niet draaibaar
Nominaal vermogen	5 kW
Minimaal vermogen	3.8 kW
Maximaal vermogen	8 kW
Rendement	82 %
Rookgasafvoer (diameter)	127 millimeter
Hart pijp hoogte	55 cm
Bovenaansluiting	Ja
Achteraansluiting	Ja
Externe luchttoevoer	Optioneel (meerprijs)
Diameter Externe luchttoevoer	100 millimeter
Energielabel	A

Extra

Sokkel laag (pootjes 7 cm)	+ € 270
Houtvak laag 20 cm	+ € 450
Houtvak medium 40 cm	+ € 474
Externe luchttoevoer set	+ € 124