HAVÉ VERWARMING
SINDS 1883

Experience Center:
Hullerpad 34
6741 PA Lunteren

Website:
www.haveverwarming.nl
info@haveverwarming.nl

Spartherm Cubo L Style

€ 5.940

Product afbeeldingen



Line image

Cubo L style		
	RLA + RLU	2020/03

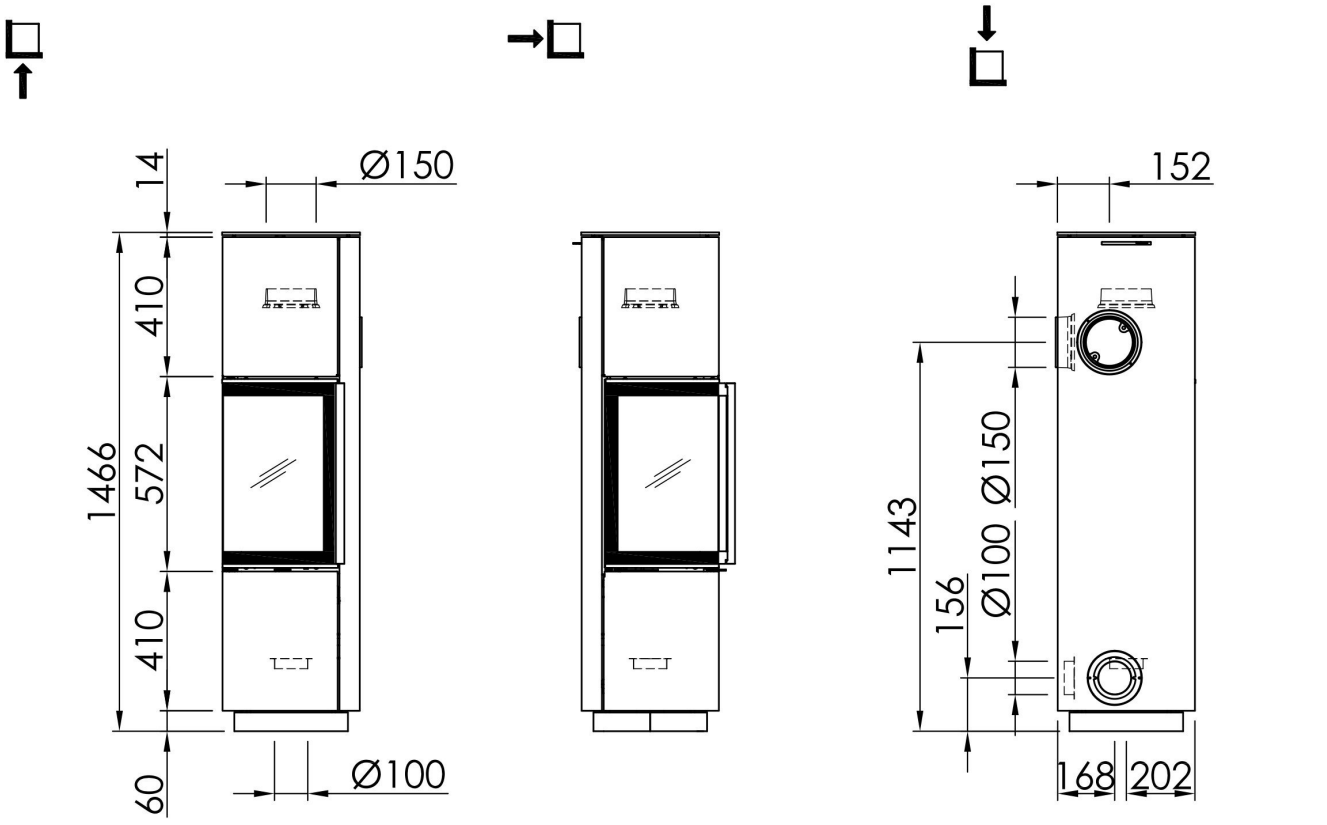

~1:20

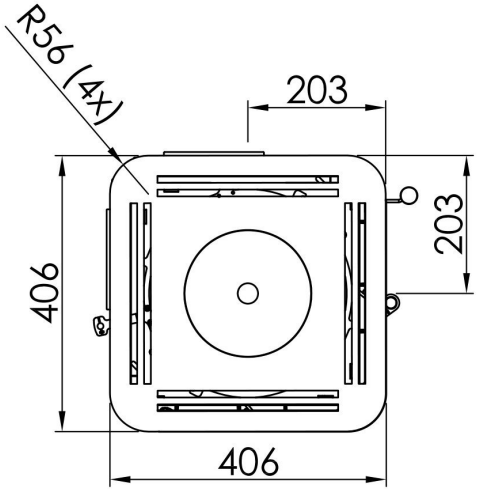

~1:10

Alle Abbildungen und Zeichnungen sind urheberrechtlich geschützt. Verwertung oder Veröffentlichung, auch einzelner Details, nur mit unserer Genehmigung. Technische Änderungen und Irrtümer vorbehalten.
All representations and drawings are protected by applicable copyright laws. Utilisation or publication, including individual details, only with our written approval. Technical data subject to change. Errors and omissions excepted.
Les illustrations et les dessins sont tous protégés par des droit d'auteur. Toute utilisation ou publication, y compris de détails individuels, nécessite notre autorisation. Sous réserve de modifications techniques et d'erreurs.
Tutte le immagini e tutti i disegni sono protetti da diritto d'autore. L'uso o la pubblicazione, anche di dettagli singoli, necessitano della nostra autorizzazione. Con riserva di modifiche tecniche e errori.
Todas las ilustraciones y todos los dibujos están protegidos por derechos de propiedad intelectual. Solo se permite el uso o la publicación, incluso de detalles particulares, con nuestra autorización. Reservado el derecho a realizar modificaciones técnicas y correcciones de errores.
Alle afbeeldingen en tekeningen zijn autersrechtelijk beschermd. Gebruik of publicatie, ook van aparte gegevens, alleen met onze toelating. Technische wijzigingen en mogelijke fouten voorbehouden.
Wszystkie grafiki i rysunki chronione są prawem autorskim. Wykorzystywanie lub publikowanie, również pojedynczych szczegółów, wyłącznie za naszą zgodą. Zastrzegamy sobie prawo do zmian technicznych i pomyłek.
Все рисунки и чертежи защищены авторским правом.. Использование или публикация, в том числе отдельных фрагментов, только с нашего разрешения. Возможны технические изменения и ошибки.

*optional
*optional

*option
*opzionale
*opcional

*optionele
*opcjonalny
*опционально

Spartherm CUBO L Style vrijstaande houtkachel

De Spartherm CUBO L Style is een grote kachel met een relatief laag nominaal vermogen van ongeveer 6kW. Ideaal dus in een grote, moderne woonkamer met bijvoorbeeld vloerverwarming. Deze Spartherm houtkachel heeft de ideale vorm om in een hoek geplaatst te worden. Op die manier kunt u ruimte besparen en u hebt vanuit alle hoeken zicht op het vuur.

Kies uw kleur

Deze Spartherm haard is aan te passen aan de inrichting van kamer. Kiest u voor het standaard zwart of heeft u liever terra of meer antraciet? Parelwit is voor een geringe meerprijs ook mogelijk.

Experience Center

Komt u ook een keer in ons Experience Center kijken om deze prachtige Spartherm haard in het echt te zien?

Extra informatie

Merk	Spartherm
Model	Cubo L Style
Serie	Cubo
Brandstof	Hout
Vuurzicht	Hoek
Type kachel	Vrijstaand
Wel of geen afvoer	Afvoer
Systeem (open of gesloten)	Als open- en gesloten aan te sluiten
Materiaal	Plaatstaal
Kleur	Zwart
Kleur 2	Wit
Showroomstatus	Vergelijkbaar vlammenspel in showroom
Gewicht	180 kg
Afmeting breedte	40.6 cm
Hoogte haard (in cm)	143.6 cm
Diepte haard (in cm)	40.6 cm
Ruitmaat breedte	25 cm
Ruitmaat hoogte	40 cm
Draaibaar	Nee, deze kachel is niet draaibaar
Bediening	Handbediening
Achterwand	Witte chamotte of zwarte chamotte
Nominaal vermogen	5.9 kW
Minimaal vermogen	4.5 kW
Maximaal vermogen	7.7 kW
Rendement	80 %
Rookgasafvoer (diameter)	150 millimeter

CV Aansluiting	Nee
Hart pijp hoogte	111 cm
Bovenaansluiting	Ja
Achteraansluiting	Ja
Externe luchttoevoer	Ja
Diameter Externe luchttoevoer	150 millimeter
Energielabel	A+

Achterwand

Witte chamotte	
Zwarte chamotte	

Extra

S-Thermatik NEO Basic	+ € 960
Handgreep RVS	+ € 129
Meerprijs wit of parelwit	+ € 145