HAVÉ VERWARMING
SINDS 1883

Experience Center:
Hullerpad 34
6741 PA Lunteren

Website:
www.haveverwarming.nl
info@haveverwarming.nl

Wanders Tali XL gaskachel

€ 4.700

Product afbeeldingen



Line image

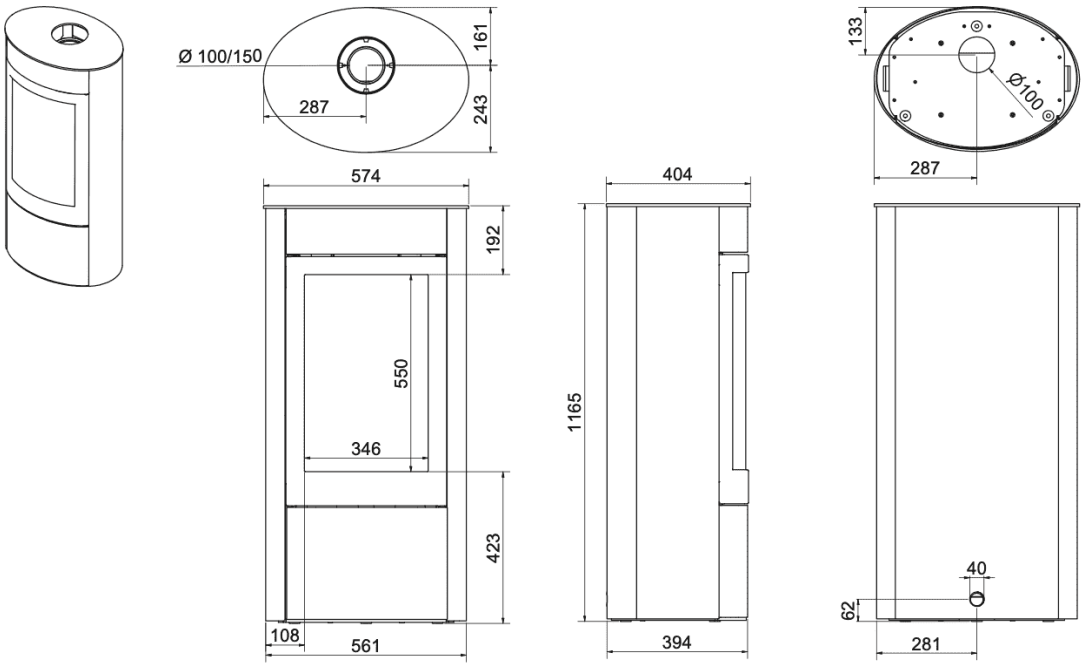
Ø 100/150
161
287
243
574
192
550
346
423
108
561
404
1165
394
133
Ø100
287
40
62
281

Beschrijving

Met deze gashaard heeft Wanders unieke vrijstaande gaskachel gemaakt. Bij deze gashaarden zitten de branders letterlijk in de blokken, wat het een nog realistischer vlammenspel geeft. Dit geeft u het idee alsof u een echte houthaard in uw kamer heeft staan. Tegen meerprijs (zie extra's) is deze gaskachel ook in het wit verkrijgbaar.

Nieuwe branders van Wanders

Voor deze vrijstaande gaskachel heeft Wanders compleet nieuwe branders ontwikkeld waarbij de vlammen echt uit de blokken komen. Deze superieure verbrandingstechniek geeft een heel erg realistisch vlammenspel met een prachtige houtset.

Optioneel: Eco Wave

Het EcoWave systeem van Wanders zorgt voor een nog natuurlijker vlambeeld. De brander kan variëren in hoogte van het vuur. Zo brand de haard bijvoorbeeld op 50% van het vermogen, maar doet dat door de ene keer op 30% te branden en de andere keer op 70% etc. Deze optie in mogelijk als u de kachel kiest met afstandsbediening inclusief Eco Wave.

Kom naar het Experience Center van HAVÉ Verwarming

Wilt u de Wanders Tali zien branden? Dat kan in ons Experience Center.

Extra informatie

Merk	Wanders
Model	Tali XL gaskachel
Serie	Tali
Brandstof	Gas
Vuurzicht	Front
Type kachel	Vrijstaand
Wel of geen afvoer	Afvoer
Systeem (open of gesloten)	Gesloten systeem
Materiaal	Plaatstaal
Kleur	Zwart
Showroomstatus	Vergelijkbaar vlammenspel in showroom
Gewicht	120 kg
Afmeting breedte	57.4 cm
Hoogte haard (in cm)	116.5 cm
Diepte haard (in cm)	40.4 cm
Ruitmaat breedte	34.6 cm
Ruitmaat hoogte	55 cm
Bediening	Handbediening, Afstandsbediening
Branderdecoratie	Houtset
Nominaal vermogen	6.2 kW
Rendement	91.7 %
Rendementsklasse	A
Aantal branders	2
Rookgasafvoer (diameter)	100/150 millimeter
CV Aansluiting	Nee
Bovenaansluiting	Ja

Achteraansluiting	Nee
Propaan mogelijk	Ja
Energielabel	A

Extra

Eco Wave	+ € 430
Keramisch glazen achterwand	+ € 300
Meerprijs witte panelen (voor-, achter- en zijkanten)	+ € 265