HAVÉ VERWARMING
SINDS 1883

Experience Center:
Hullerpad 34
6741 PA Lunteren

Website:
www.haveverwarming.nl
info@haveverwarming.nl

Spartherm Linear Corner 59x39x44 (liftdeur)

€ 5.629

Product afbeeldingen



Line image

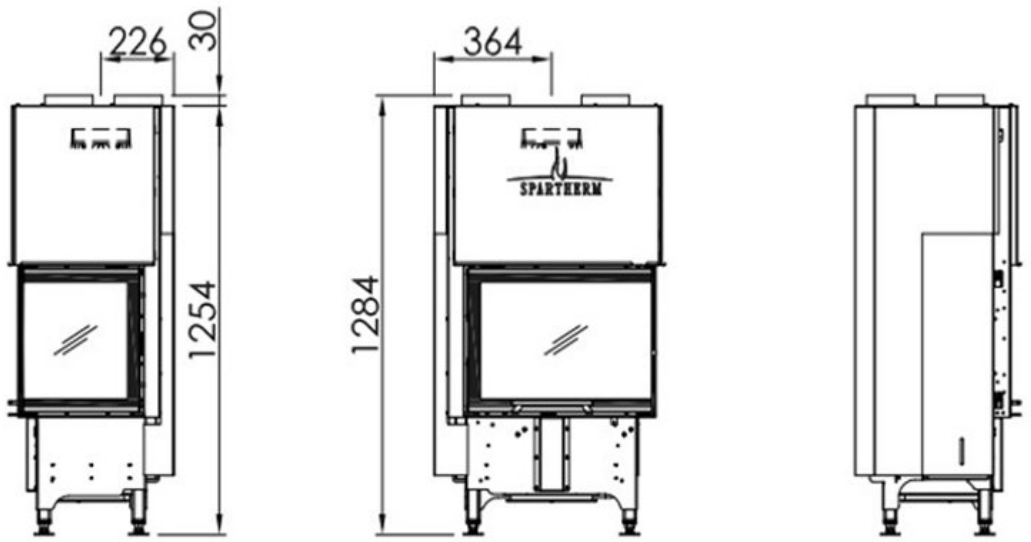

20

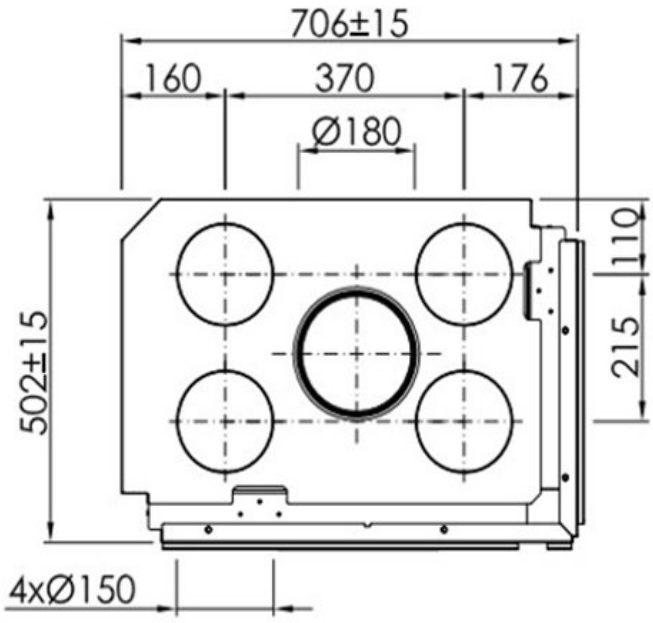

Spartherm Linear Corner 59x39x44 (liftdeur)

De Spartherm Linear Corner 59x39x44 haard is een strakke maar ook degelijke liftdeurhaard van de hoogste kwaliteit. Door de kleine maar royale afmetingen is er vaak een plek te vinden voor deze mooie houthaard. Ook is het vermogen niet al te hoog, wat vooral voordelen heeft voor bijvoorbeeld nieuwbouwwoningen. Het vermogen zit ongeveer op 7 kW, wat prima voldoende is om een kamer lekker warm te maken. Door de hoek heeft u vanuit alle hoeken een bijzonder goed zicht op het levendige vlammenspel. Natuurlijk is deze haard zowel leverbaar in een linker- als rechterhoek. Mocht u nu op zoek zijn naar een grotere haard? Geen probleem: in het ruime assortiment van Spartherm is altijd wel een haard te vinden met afmetingen die passen bij uw situatie.

Unieke Spartherm haarden

Wat onderscheidt een Spartherm inbouwhaard van de rest van de inbouwhaarden? Een aantal punten voor u op een rij:

- Dubbele katrollen (liftdeur) in plaats van een enkele.
- Ingebouwde bypass waardoor ook bij bijvullen er geen rook naar buiten komt.

Ons Experience Center.

Verschillende haarden van Spartherm vindt u in ons Experience Center, u bent van harte welkom om een kijkje te komen nemen.

Extra informatie

Merk	Spartherm
Model	Linear Corner 59x39x44
Serie	Linear
Brandstof	Hout
Vuurzicht	Hoek
Type kachel	Inbouw
Wel of geen afvoer	Afvoer
Systeem (open of gesloten)	Gesloten systeem
Materiaal	Plaatstaal
Kleur	Zwart
Showroomstatus	Vergelijkbaar product in showroom
Gewicht	206 kg
Afmeting breedte	70.6 cm
Hoogte haard (in cm)	128.4 cm
Diepte haard (in cm)	50.2 cm
Diameter	180
Inbouwmaat breedte	72.1 cm
Inbouwmaat hoogte	155.4 cm
Inbouwmaat diepte	44.2 cm
Ruitmaat breedte	44 cm
Ruitmaat hoogte	59 cm
Bediening	Afstandsbediening
Achterwand	Chamotte wit of chamotte zwart
Nominaal vermogen	6.9 kW
Minimaal vermogen	4.8 kW
Maximaal vermogen	9 kW

Rendement	80 %
Rookgasafvoer (diameter)	180 millimeter
CV Aansluiting	Nee
Bovenaansluiting	Ja
Achteraansluiting	Nee
Externe luchttoevoer	Ja
Diameter Externe luchttoevoer	150 millimeter
Energielabel	A+

Achterwand

Witte chamotte	
Zwarte chamotte	

Extra

Meerprijs massief kader 6-zijdig	+ € 597
S-Esam 3.0 deursysteem - prijs op aanvraag	
S-Thermatik NEO	+ € 1877
Aansluitstuk luchttoevoer voor S-Thermatik Neo	+ € 165
Aansluitstuk luchttoevoer naar onderen Ø150, voor RLA/RLU	+ € 88
Aansluitstuk luchttoevoer opzij/naar achteren Ø150, voor RLA/RLU	+ € 190
S-ELA met rookgasklep Ø180	+ € 933