HAVÉ VERWARMING
SINDS 1883

Experience Center:
Hullerpad 34
6741 PA Lunteren

Website:
www.haveverwarming.nl
info@haveverwarming.nl

Faber e-MatriX 1050/400 II Hoek

Product afbeeldingen



Line image

LINEAR FIRE

e-MatriX | 1050/400 II

Technische gegevens

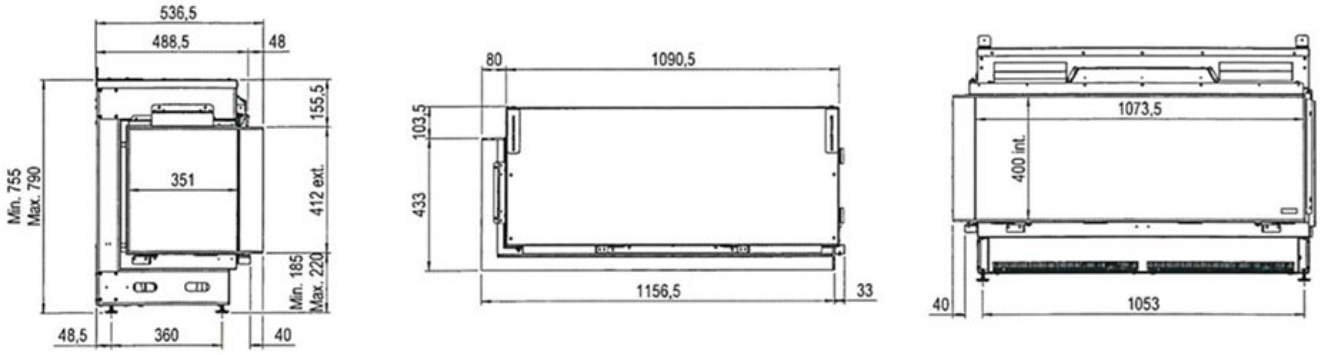

Faber e-MatriX 1050/400 II Linear Hoek

Met de e-MatriX 1050/400 II Linear heeft Faber weer een mooie elektrische haard toegevoegd aan het Faber Linear assortiment.

Bezoek ons Experience Center

Voor meer informatie bent u altijd welkom bij ons Experience Center in Lunteren.

Extra informatie

Merk	Faber
Model	e-MatriX 1050/400 II Hoek
Serie	eMatriX
Brandstof	Elektrisch
Vuurzicht	Hoek
Type kachel	Inbouw
Kleur	Zwart
Showroomstatus	Niet opgesteld in showroom
Verwarmingsfunctie	Ja, met verwarmingsfunctie
Afmeting breedte	119 cm
Hoogte haard (in cm)	40 cm
Diepte haard (in cm)	53.7 cm
Inbouwmaat breedte	115.6 cm
Inbouwmaat hoogte	75.5 cm
Inbouwmaat diepte	53.7 cm
Ruitmaat breedte	107 cm
Ruitmaat hoogte	40 cm
Bediening	Afstandsbediening
Branderdecoratie	Houtset of witte carrara of acrylic ice
Achterwand	Metaalplaat
Maximaal vermogen	2 kW

Extra

Decoratie: Houtset, Witte kiezels of Acrylic Ice
Top Light
Bottom Light
Ontspiegeld glas
Zwart glazen achterwand
Muurbeugel
Pompset