HAVÉ VERWARMING
SINDS 1883

Experience Center:
Hullerpad 34
6741 PA Lunteren

Website:
www.haveverwarming.nl
info@haveverwarming.nl

Dovre Rock350 WB

€ 2.910

Product afbeeldingen



Line image

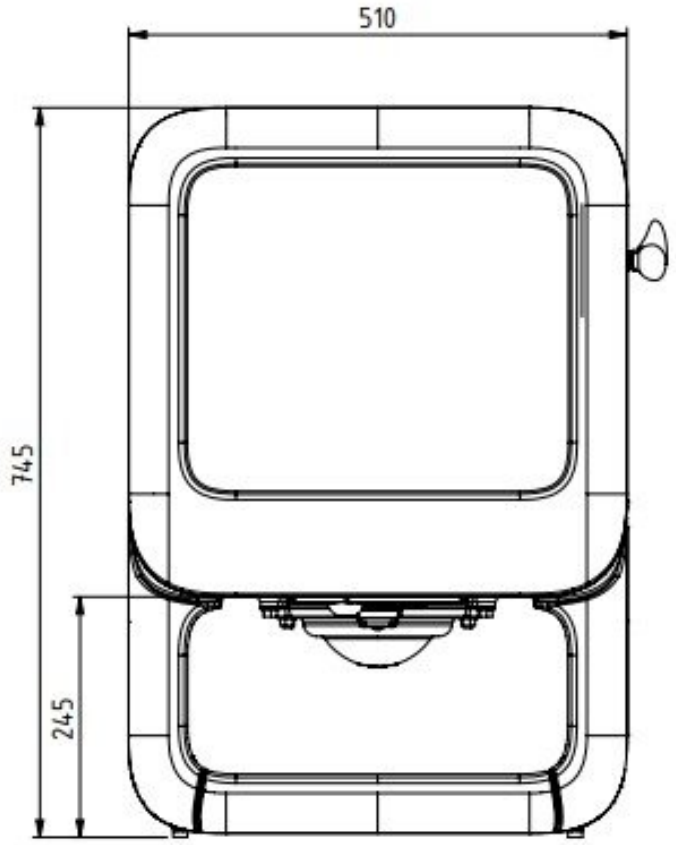
510
745
245

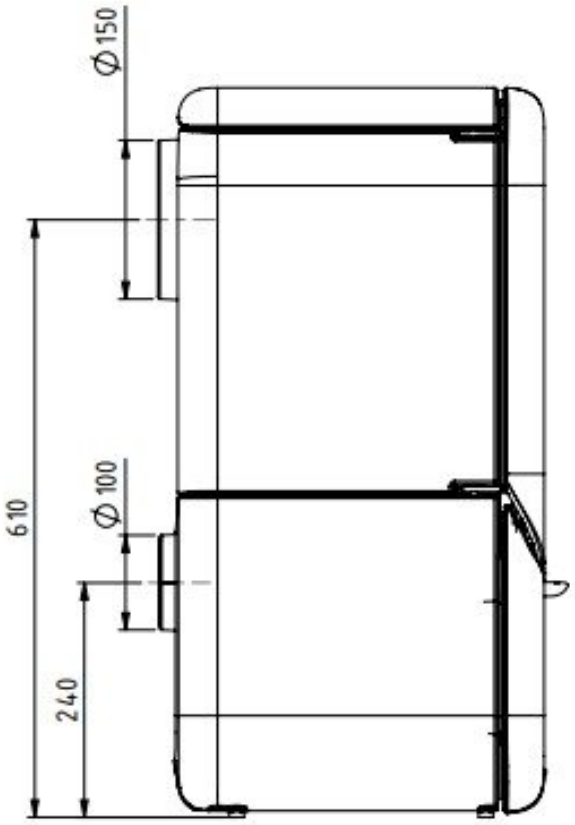
Ø150
Ø100
610
240

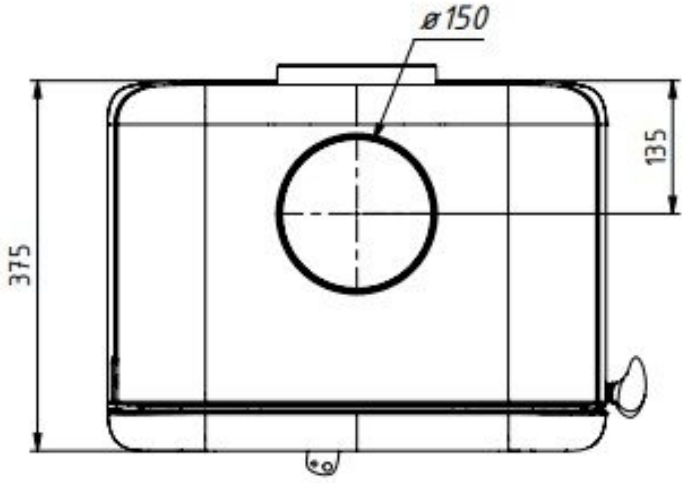
ø150
135
375

Beschrijving

De Dovre ROCK350 WB is een robuuste gietijzeren houtkachel. Een houtkachel met zachte randen en een moderne looks, maar ook een kachel die hard werkt. Deze kachel heeft een vermogen tot 9 kW. De kachel is eenvoudig te bedienen doorde enkele luchtregeling, is direct aansluitbaar op de buitenlucht en beschikt over een innovatief sluitingsmechanisme.

De ROCK 350 WB beschikt over een houtvak waar u uw hout in kunt opbergen, heel handig en staat ook nog eens gezellig!

Experience Center

Kom naar ons Experience Center en bewonder de ROCK350 WB met eigen ogen!

Extra informatie

Merk	Dovre
Model	Dovre Rock350 WB
Serie	Rock
EAN code	DR350WB
Brandstof	Hout
Vuurzicht	Front
Type kachel	Vrijstaand
Wel of geen afvoer	Afvoer
Materiaal	Gietijzer
Kleur	Zwart
Showroomstatus	Opgesteld in showroom
Gewicht	125 kg
Afmeting breedte	51 cm
Hoogte haard (in cm)	74.5 cm
Diepte haard (in cm)	37.5 cm
Draaibaar	Nee, deze kachel is niet draaibaar
Bediening	Handbediening
Nominaal vermogen	7 kW
Rendement	80 %
CO-uitstoot % (13% O2)	0.08
Fijnstof (mg/Nm3-13% O2)	15
Rookgasafvoer (diameter)	150 millimeter
Hart pijp hoogte	61 cm
Bovenaansluiting	Ja
Achteraansluiting	Ja
Externe luchttoevoer	Ja

Diameter Externe luchttoevoer	100 millimeter
Energielabel	A

Extra

Hitteschild	+ € 118