HAVÉ VERWARMING
SINDS 1883

Experience Center:
Hullerpad 34
6741 PA Lunteren

Website:
www.haveverwarming.nl
info@haveverwarming.nl

DRU Global 100 Corner BF

€ 4.100

Product afbeeldingen



Line image

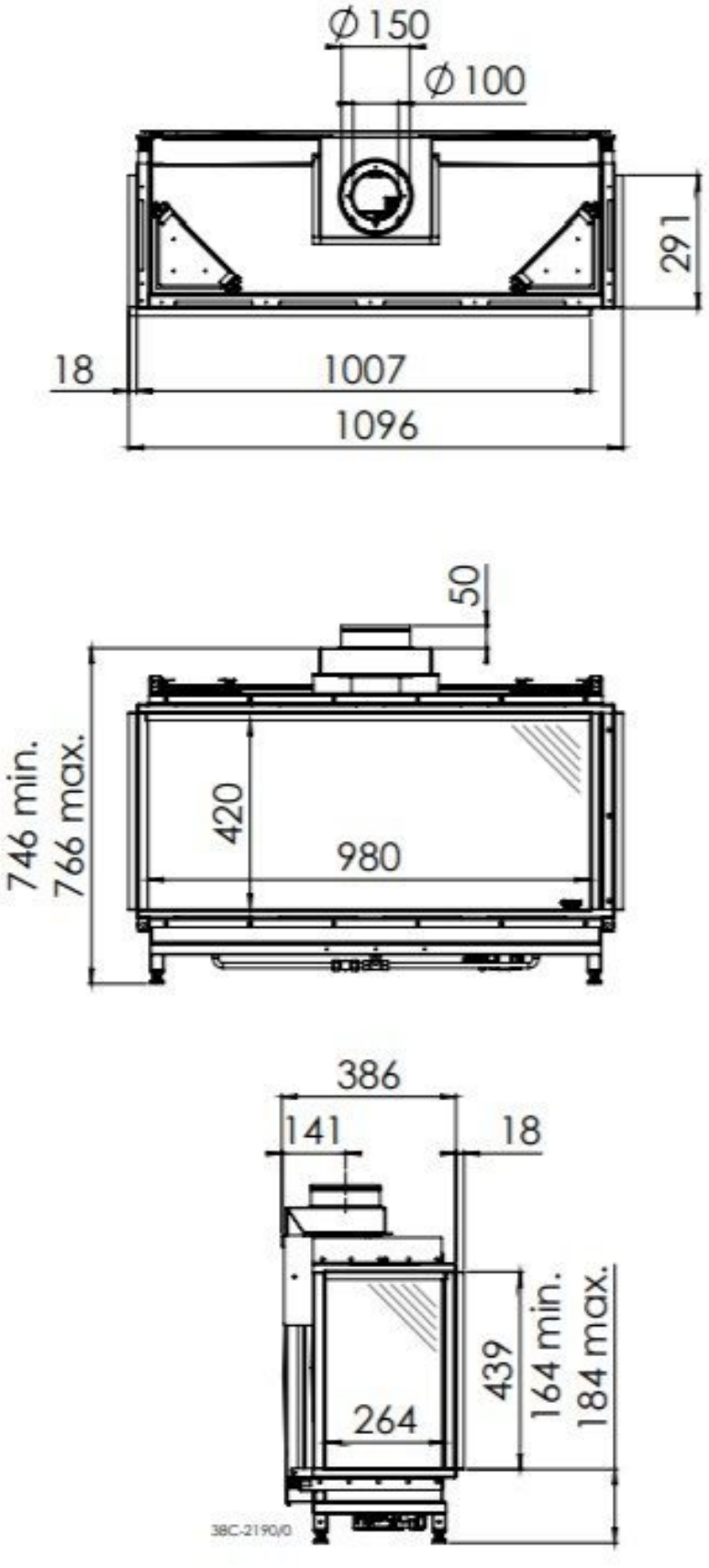

Global 100 Corner L

DRU Global 100 Corner BF

De Global 100 Corner BF is een tweezijdige gashaard van het merk DRU. Door de minimale inbouwdiepte is deze haard in veel verschillende situaties gemakkelijk te plaatsen. Het kenmerkende aan deze haard is het panoramische beeld op het vuur, omdat de breedte meer dan 100 centimeter bedraagt. Bovendien komen de vlammen uit de houtblokken, waardoor het vuur levensecht lijkt.

Eenvoudig genieten

Of uw huis nu wel of geen aansluiting heeft, de DRU Global 100 Corner BF, met een prachtig vuurzicht aan zowel de voorzijde als de linker- of rechterkant, is eenvoudig te installeren en geeft jarenlang een prettige warmte en sfeer. Dankzij de exclusieve Global Truflame Burner® ontstaan er prachtige hoge vlammen met een prachtige warme gloed.

Verschillende opties

Bij deze haard zijn verschillende opties verkrijgbaar. Zo zijn er diverse binnenwanden verkrijgbaar en kan de gashaard naar wens worden samengesteld. Kies bijvoorbeeld voor Ceraglass dat zorgt voor een mooie spiegeling van de vlammen en creëert extra diepte in uw haard.

Eenvoudig te bedienen en op propaan mogelijk

De DRU Global 100 Corner BF kan bediend worden met een afstandsbediening en heeft zowel bij het stoken op aardgas als op propaan een zeer hoog rendement.

Experience Center

Kom gerust een keer langs bij ons Experience Center in Lunteren voor advies op maat. Hier hebben we nog meerdere DRU gashaarden brandend opgesteld staan.

Extra informatie

Merk	DRU
Model	Global 100 Corner BF
Serie	Global
Brandstof	Gas
Vuurzicht	Hoek
Type kachel	Inbouw
Wel of geen afvoer	Afvoer
Systeem (open of gesloten)	Gesloten systeem
Materiaal	Plaatstaal
Kleur	Zwart
Showroomstatus	Vergelijkbaar product in showroom
Gewicht	100 kg
Inbouwmaat breedte	109.6 cm
Inbouwmaat hoogte	76.6 cm
Inbouwmaat diepte	38.6 cm
Ruitmaat breedte	98 cm
Ruitmaat hoogte	42 cm
Ruitmaat diepte	26.4 cm
Bediening	Afstandsbediening
Branderdecoratie	Houtset bruin, stenen wit of glas antraciet
Achterwand	Zwart of ceraglass
Minimaal vermogen	2.6 kW
Maximaal vermogen	7.1 kW
Rendement	94 %
Rookgasafvoer (diameter)	100/150 millimeter
CV Aansluiting	Nee

Bovenaansluiting	Ja
Achteraansluiting	Nee
Propaan mogelijk	Ja
Energielabel	A

Achterwand

Achterwand ceraglass	+ € 195

Extra

Bedieningsluik	+ € 160