HAVÉ VERWARMING
SINDS 1883

Experience Center:
Hullerpad 34
6741 PA Lunteren

Website:
www.haveverwarming.nl
info@haveverwarming.nl

# Jydepejsen Cubic 109

€ 4.375

## Product afbeeldingen



# Line image

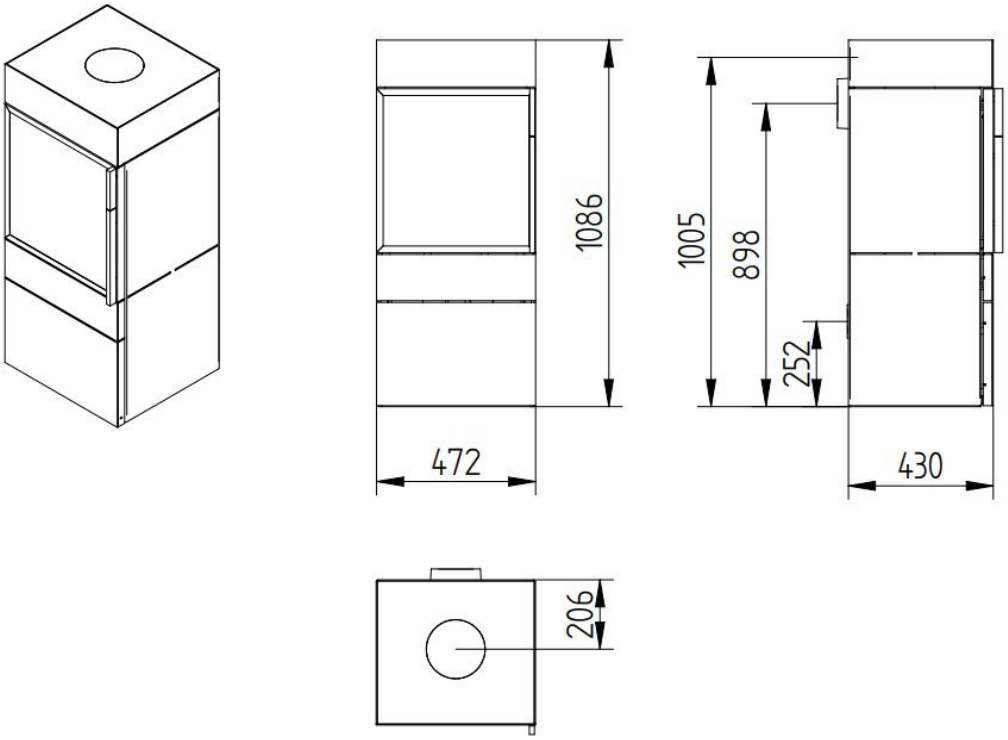

# Beschrijving

De Jydepejsen Cubic 109 is een vrijstaande houtkachel met een frontvuurzicht. Het model is ontworpen door Anders Nørgaard en valt op door zijn strakke, rechte lijnen en minimalistische vorm. Daarmee past de Cubic 109 in een breed scala aan interieurs, van modern tot sober klassiek. Het is een kachel die aanwezig is zonder op te dringen.

## Een strakke verschijning die past bij uw interieur

De Cubic 109 heeft een uitgesproken geometrisch karakter. De rechte contouren en de zwarte uitvoering geven de kachel een rustige, tijdloze uitstraling. Of uw interieur nu sober en modern is of warmer van toon, deze kachel voegt zich daarnaar. Hij staat op zichzelf, maar trekt niet de aandacht weg van de rest van de ruimte.

## Comfortabel en eenvoudig te bedienen

De Cubic 109 wordt met de hand bediend en is aan te sluiten via de bovenzijde of de achterzijde, wat de plaatsingsmogelijkheden vergroot. De kachel beschikt over een aansluiting voor externe luchttoevoer, zodat de verbrandingslucht van buiten wordt aangevoerd. Dat is praktisch in goed geïsoleerde woningen. Het rendement is aantoonbaar hoog, wat ook tot uitdrukking komt in het energielabel.

## Benieuwd?

Wilt u de Cubic 109 in het echt zien? Dit model staat opgesteld in het Experience Center van HAVÉ Verwarming in Lunteren, waar u hem kunt bekijken en de adviseurs u verder helpen. Meer over het merk vindt u op de Jydepejsen merkpagina.

## Extra informatie

| | |
|---|---|
| Merk | Jydepejsen |
| Model | Cubic 109 |
| Serie | Cubic |
| EAN code | JC109 |
| Brandstof | Hout |
| Vuurzicht | Front |
| Type kachel | Vrijstaand |
| Wel of geen afvoer | Afvoer |
| Materiaal | Gietijzer, Plaatstaal |
| Kleur | Zwart |
| Kleur 2 | Grijs |
| Showroomstatus | Opgesteld in showroom |
| Gewicht | 134 kg |
| Afmeting breedte | 47 cm |
| Hoogte haard (in cm) | 109 cm |
| Diepte haard (in cm) | 43 cm |
| Draaibaar | Nee, deze kachel is niet draaibaar |
| Bediening | Handbediening |
| Minimaal vermogen | 3 kW |
| Maximaal vermogen | 8 kW |
| Rendement | 80 % |
| Rookgasafvoer (diameter) | 150 millimeter |
| Hart pijp hoogte | 90 cm |
| Bovenaansluiting | Ja |
| Achteraansluiting | Ja |
| Externe luchttoevoer | Ja |

| | |
|---|---|
| Diameter Externe luchttoevoer | 100 millimeter |
| Energielabel | A+ |

## Extra

| | |
|---|---|
| Buitenluchtaansluiting Cubic 100 mm | + € 200 |