HAVÉ VERWARMING
SINDS 1883

Experience Center:
Hullerpad 34
6741 PA Lunteren

Website:
www.haveverwarming.nl
info@haveverwarming.nl

Jydepejsen Orion staal

€ 3.475

Product afbeeldingen



Line image

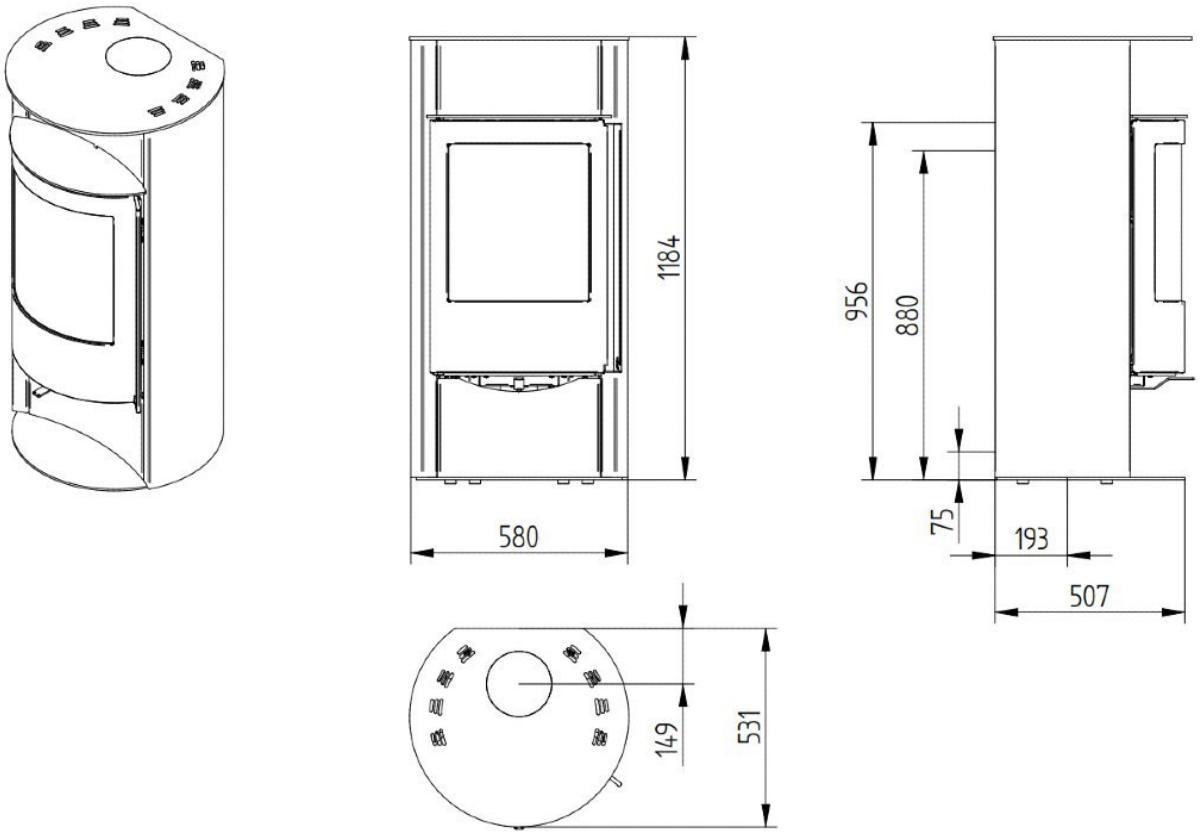

Beschrijving

De Jydepejsen Orion staal is een vrijstaande houtkachel met een front vuurzicht en een klassieke, rustieke uitstraling. Het meest opvallende kenmerk is de imposante gietijzeren deur, die bestand is tegen zeer hoge temperaturen. De kachel geeft een ruimte een warme, nostalgische sfeer die moeilijk te evenaren is met andere verwarmingsbronnen.

Een kachel die opvalt in de ruimte

De Orion is een grote, aanwezige kachel. Door zijn formaat en zijn klassieke vormgeving trekt hij de aandacht zodra u de ruimte binnenloopt. Toch past hij goed in een woonkamer die om sfeer vraagt, niet om een strak modern statement. De zwarte en grijze uitvoering in plaatstaal geeft hem een tijdloze uitstraling die met veel interieurstijlen samenwerkt.

Veilig en praktisch in gebruik

De Orion beschikt over een kindveilige vergrendeling die niet warm wordt, wat prettig is in een huishouden met jonge kinderen. De kachel is aan te sluiten via de bovenzijde of de achterzijde, wat installateurs de nodige flexibiliteit geeft. Externe luchttoevoer is mogelijk, wat de kachel geschikt maakt voor goed geïsoleerde woningen. Als houtkachel vraagt de Orion om droog, onbehandeld hout voor een goede verbranding.

Benieuwd?

De Jydepejsen Orion staal staat opgesteld in ons Experience Center in Lunteren, waar u hem zelf kunt bekijken en beoordelen. Kom langs voor persoonlijk advies van een van onze specialisten.

Extra informatie

Merk	Jydepejsen
Model	Orion staal
Serie	Orion
Brandstof	Hout
Vuurzicht	Front
Type kachel	Vrijstaand
Wel of geen afvoer	Afvoer
Materiaal	Plaatstaal
Kleur	Zwart
Kleur 2	Grijs
Showroomstatus	Niet opgesteld in showroom
Gewicht	155 kg
Afmeting breedte	59 cm
Hoogte haard (in cm)	120 cm
Diepte haard (in cm)	53 cm
Draaibaar	Nee, deze kachel is niet draaibaar
Minimaal vermogen	3 kW
Maximaal vermogen	8 kW
Rendement	79 %
Rookgasafvoer (diameter)	150 millimeter
Bovenaansluiting	Ja
Achteraansluiting	Ja
Externe luchttoevoer	Ja
Diameter Externe luchttoevoer	100 millimeter
Energielabel	A

Extra

Vloerplaat glas voorleg	+ € 189