HAVÉ VERWARMING
SINDS 1883

Experience Center:
Hullerpad 34
6741 PA Lunteren

Website:
www.haveverwarming.nl
info@haveverwarming.nl

Jydepejsen Elegance Junior Wall

€ 3.350

Product afbeeldingen



Line image

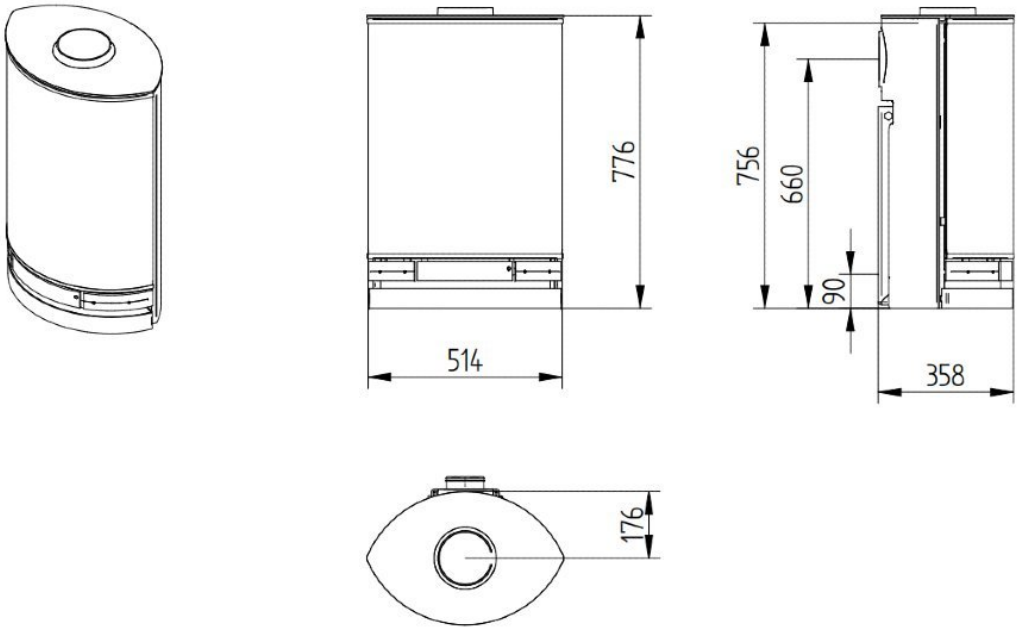

Beschrijving

De Jydepejsen Elegance Junior Wall is een hangende houtkachel met een frontaanzicht op het vuur. Het model valt op door zijn strakke ovale vorm en het brede panoramische glas, dat een wijds zicht op de vlammen geeft. Daarmee voegt deze kachel een rustig en eigentijds accent toe aan de ruimte waar u hem plaatst.

Een breed vuurzicht dat de ruimte bepaalt

Het panoramische glas van de Elegance Junior Wall is opvallend breed voor een kachel in dit formaat. U kijkt over een boog van 180 graden naar het vuur, wat het vlammenspel meer aanwezig maakt dan bij een standaard frontvenster. Doordat de kachel hangend wordt gemonteerd, zweeft hij als het ware in de ruimte en blijft de vloer eronder vrij. Dat geeft een luchtig resultaat, ook in kleinere interieurs.

Eenvoudig te bedienen met de DuplicAir-luchtregeling

De Elegance Junior Wall wordt bediend via de DuplicAir-luchtregeling, een systeem waarmee u de verbranding handmatig instelt. De bediening is direct en vraagt geen technische kennis. De achterwand is uitgevoerd in vermiculite, een materiaal dat de warmte goed vasthoudt en de verbrandingsruimte op temperatuur houdt. Zo werkt de kachel stabiel en is hij prettig in dagelijks gebruik.

Benieuwd?

Wilt u de Elegance Junior Wall zelf zien branden? Kom dan langs in het Experience Center in Lunteren, waar dit model opgesteld staat en onze adviseurs u persoonlijk helpen bij uw keuze. U bent welkom zonder afspraak.

Extra informatie

Merk	Jydepejsen
Model	Elegance Junior Wall
Serie	Elegance
EAN code	JEJW
Brandstof	Hout
Vuurzicht	Front
Type kachel	Hangend
Wel of geen afvoer	Afvoer
Materiaal	Plaatstaal
Kleur	Zwart
Kleur 2	Grijs
Showroomstatus	Opgesteld in showroom
Gewicht	91 kg
Afmeting breedte	52 cm
Hoogte haard (in cm)	78 cm
Diepte haard (in cm)	35 cm
Draaibaar	Nee, deze kachel is niet draaibaar
Bediening	Handbediening
Achterwand	Vermiculite
Minimaal vermogen	3 kW
Maximaal vermogen	5 kW
Rendement	76 %
Fijnstof (mg/Nm3-13% O2)	8 Mg
Rookgasafvoer (diameter)	150 millimeter
CV Aansluiting	Nee
Hart pijp hoogte	66 cm

Bovenaansluiting	Ja
Achteraansluiting	Ja
Externe luchttoevoer	Ja
Diameter Externe luchttoevoer	100 millimeter
Energielabel	A

Extra

Buitenluchtaansluiting 100mm Junior Wall - back	+ € 200
Meerprijs glasplaat	+ € 189