HAVÉ VERWARMING
SINDS 1883

Experience Center:
Hullerpad 34
6741 PA Lunteren

Website:
www.haveverwarming.nl
info@haveverwarming.nl

Spartherm Swing Inzet 71x52 (vaste greep)

€ 3.615

Product afbeeldingen

Line image

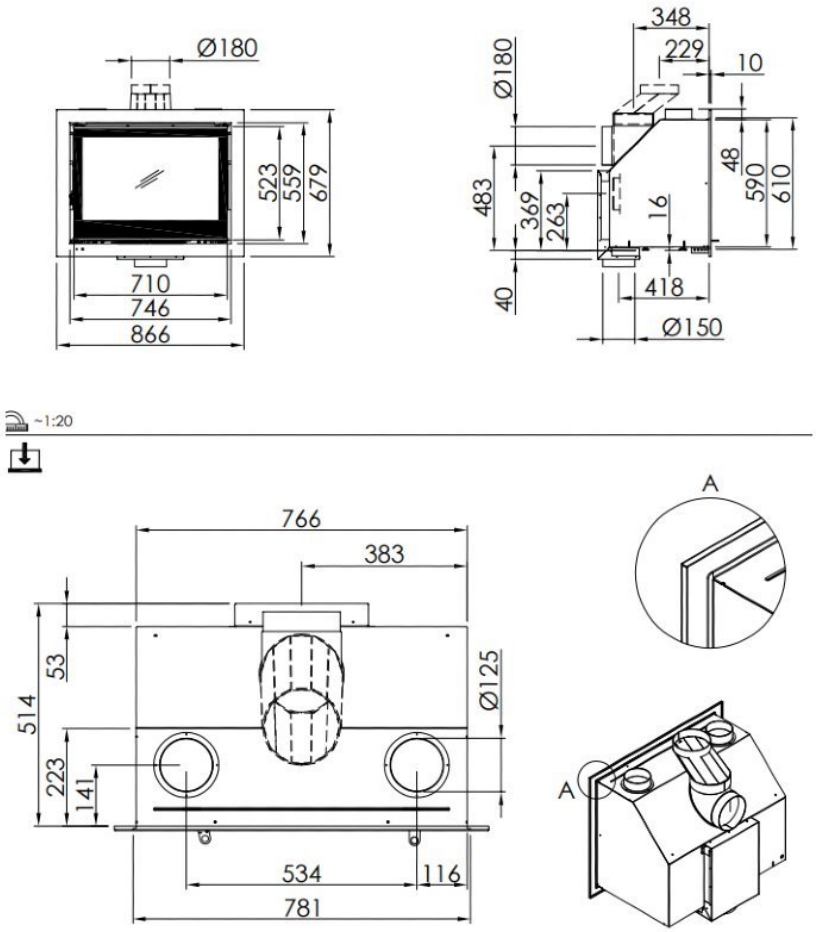
Ø180
523
559
679
710
746
866
348
229
10
Ø180
483
369
263
16
48
590
610
40
418
Ø150
~1:20
766
383
53
514
223
141
Ø125
534
116
781
A
A

Spartherm Swing Inzet 71x52 (vaste greep)

De Spartherm Swing Inzet 71x52 (voorheen de Linear L 800 front) is een houtgestookte inzethaard, die dankzij de compacte maatvoering toepasbaar is in de meeste bestaande situaties.

Inzethaard

Deze Spartherm Swing is een inzethaard. Inzethaarden worden meestal toegepast in bestaande situaties waar u niet kunt of wilt breken of verbouwen. Wanneer u nu bijvoorbeeld een openhaard heeft, kunt u hier relatief eenvoudig een inzethaard in plaatsen. Doordat de afvoer vanuit de binnenkant van de kachel aangesloten wordt, hoeft er niet veel gebroken te worden aan de bestaande situatie. Natuurlijk is de inzethaard ook in een nieuwe situatie te plaatsen. De inzethaard is over het algemeen ook nog een stuk goedkoper dan een inbouwhaard. Dit komt mede doordat de inzethaard uitgerust is met een draaideur in plaats van met een liftdeur.

Hoog rendement

De Swing lijn van Spartherm heeft een hoog rendement (energieklasse A+). Wanneer u dus een inzethaard van Spartherm gebruikt in een bestaande openhaard situatie gaat u van hooguit 10% rendement naar meer dan 75%! Dat betekent meer warmteopbrengst uit uw hout, dus zuiniger stoken. Daarnaast is het met een inzethaard veel makkelijker stoken dan met een openhaard en levert het veel minder rommel op. Ook kunt u gewoon gaan slapen wanneer de haard nog aan is of als u even voor een boodschap de deur uit moet en dit kan met een openhaard niet.

Verschillende kaders

Deze Spartherm Swing Inzet 71x52 wordt standaard geleverd met een vierzijdig kader van 60 mm. Optioneel is deze ook te krijgen met een kader van 80 mm of 100 mm.

Beleef de haarden live

Kom snel langs in ons Experience Center om onze haarden te bewonderen!

Extra informatie

Merk	Spartherm
Model	Swing Inzet 71x52 (vaste greep)
Serie	Swing
Brandstof	Hout
Vuurzicht	Front
Type kachel	Inzet
Wel of geen afvoer	Afvoer
Systeem (open of gesloten)	Open systeem
Materiaal	Plaatstaal
Kleur	Zwart
Showroomstatus	Niet opgesteld in showroom
Gewicht	110 kg
Inbouwmaat breedte	90.6 cm
Inbouwmaat hoogte	71.9 cm
Inbouwmaat diepte	41.8 cm
Bediening	Handbediening
Nominaal vermogen	7.9 kW
Minimaal vermogen	5.5 kW
Maximaal vermogen	10.3 kW
Rendement	80 %
Rookgasafvoer (diameter)	180 millimeter
CV Aansluiting	Nee
Hart pijp hoogte	48 cm
Bovenaansluiting	Ja
Achteraansluiting	Nee
Externe luchttoevoer	Ja, met externe luchttoevoer

Energielabel	A+

Extra

Kader 60mm (standaard)	
Kader 80mm	+ € 20
Kader 100mm	+ € 30
Ventilator met toerenregelaar	+ € 815
Aansluitpijp diameter 180 met versleping	+ € 130
Aansluitstuk luchttoevoer onder	+ € 145
Aansluitstuk luchttoevoer achter	+ € 100
Aansluitstuk convectielucht	+ € 118