HAVÉ VERWARMING
SINDS 1883

Experience Center:
Hullerpad 34
6741 PA Lunteren

Website:
www.haveverwarming.nl
info@haveverwarming.nl

Wanders Danta 1400 vijfzijdig

€ 6.730

Product afbeeldingen



Line image

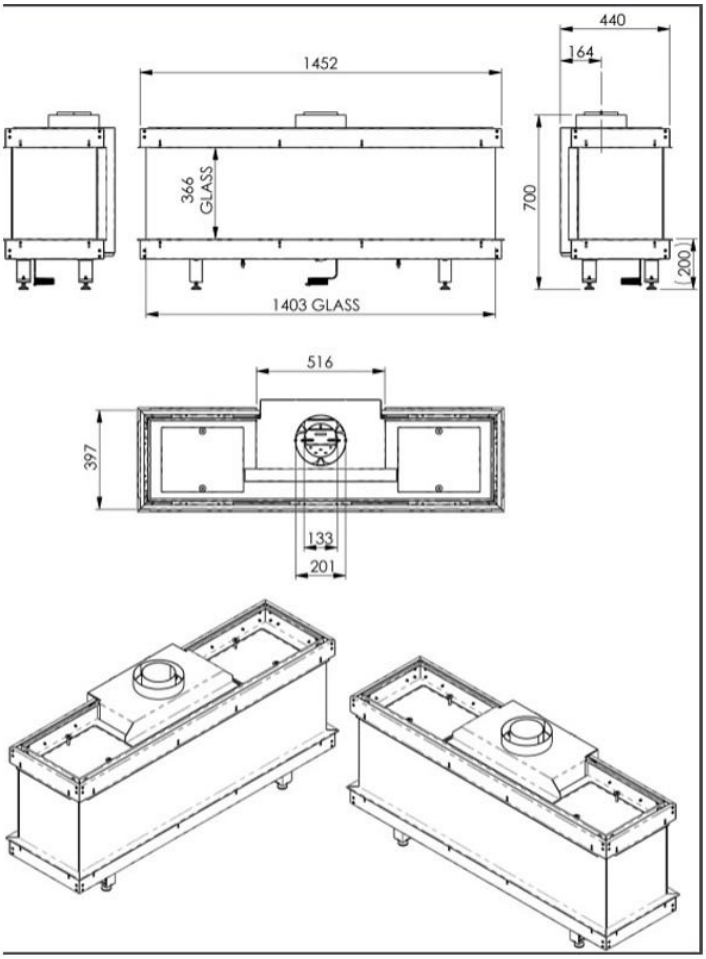

Beschrijving

Een gashaard met vele (ge)zichten. De Wanders lijn waar deze 1400 er één van is, is zoals gezegd zo veelzijdig als een kameleon. De enige momenteel verkrijgbare lijn inbouwhaarden met een gesloten systeem die te krijgen is in 5 verschillende modellen namelijk 1-, 2-, 3-, 4-, en 5-zijdig.

Dubbel plezier met uw Danta inbouwhaard

Een andere eigenschap van de Wanders Danta lijn is de dubbele brander. Op deze manier is het heel makkelijk het vermogen terug te zetten terwijl u toch nog steeds een haard met vlammen heeft. Ook de vlammen zijn regelbaar.

Bodembedekkers van Wanders

Veelzijdig hebben we de Wanders Danta al genoemd. Naast de mogelijkheid om de haard in 5 modellen te bestellen en de dubbele brander is het ook nog eens mogelijk om uit een hele serie verschillende soorten branderdecoratie te kiezen. Natuurlijk kunt u de standaard, overigens een erg mooie, houtset bestellen. Naast deze houtstammen kunt u ook kiezen voor Stones of Pebbles brander decoratie voor in deze kachel.

Eco Wave

Het EcoWave systeem van Wanders zorgt voor een nog natuurlijker vlambeeld. De brander kan variëren in hoogte van het vuur. Zo brandt de haard bijvoorbeeld op 50% van het vermogen maar doet dat door de ene keer op 30% te branden en de andere keer op 70% etc. Standaard staat er één stand in de afstandbediening. Met de module waarmee u uw haard in uw WiFi netwerk kunt "hangen' is de haard te bedienen door middel van een app (IOS en Android) en is de Wave helemaal naar eigen wensen in te stellen.

Experience Center

Wilt u de Wanders Danta zien branden? Dat kan, wij hebben verschillende kachels uit de Danta serie van Wanders brandend opgesteld staan in ons grote Experience Center.

Extra informatie

Merk	Wanders
Model	Danta 1400 vijfzijdig
Serie	Danta
Brandstof	Gas
Vuurzicht	Vijfzijdig
Type kachel	Inbouw
Wel of geen afvoer	Afvoer
Systeem (open of gesloten)	Gesloten systeem
Materiaal	Plaatstaal
Kleur	Zwart
Showroomstatus	Niet opgesteld in showroom
Gewicht	110 kg
Inbouwmaat breedte	145.2 cm
Inbouwmaat hoogte	70 cm
Inbouwmaat diepte	44 cm
Ruitmaat breedte	140.3 cm
Ruitmaat hoogte	36.6 cm
Ruitmaat diepte	34.8 cm
Ruitmaat diepte 2	46.8 cm
Bediening	Afstandsbediening
Branderdecoratie	Houtset
Achterwand	Zwarte staalwand, optioneel met meerprijs ceraglass
Nominaal vermogen	14 kW
Rendement	89.9 %
Aantal branders	2
Rookgasafvoer (diameter)	130/200 millimeter

CV Aansluiting	Nee
Bovenaansluiting	Ja
Achteraansluiting	Nee
Propaan mogelijk	Ja
Energielabel	A

Extra

Achterpaneel keramisch glas	+ € 345