HAVÉ VERWARMING
SINDS 1883

Experience Center:
Hullerpad 34
6741 PA Lunteren

Website:
www.haveverwarming.nl
info@haveverwarming.nl

Dovre Astro 4CB/P met voet houtkachel

€ 3.134

Product afbeeldingen



Line image

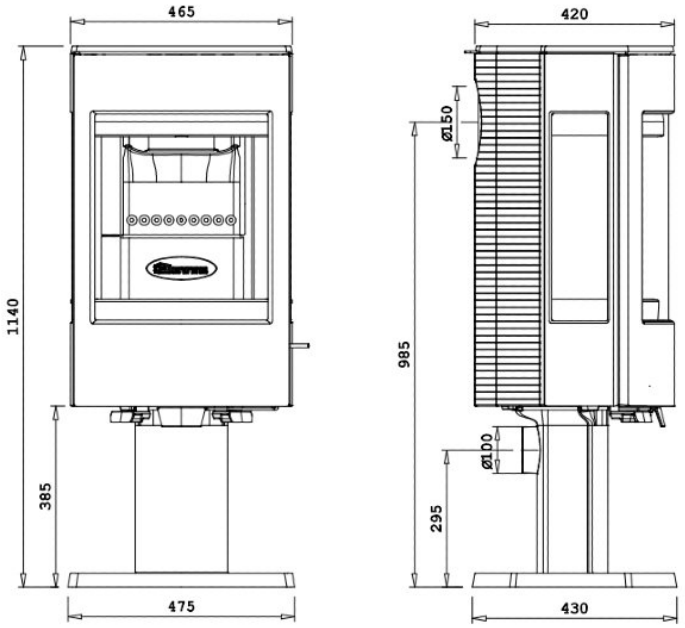

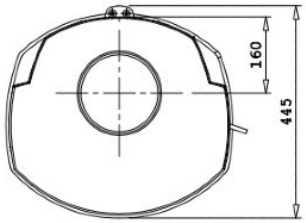

Dovre Astro 4CB/P met voet houtkachel

Het Dovre Astroline assortiment is uitgebreid met een 4e telg. De Dovre Astroline 4 heeft geheel volgens de laatste design trend een halfronde voorruit en zijruiten, wat voor een buitengewoon mooi vuurzicht zorgt. Deze houtkachel is leverbaar met houtbak of staande op een zuil, in zowel een Clean Burning als Multi Fuel uitvoering. De Astroline 4 is voorzien van de laatste technologische ontwikkeling van Dovre, zoals het air-wash systeem voor het reinigen van de voorruit en de driedubbele verbranding die leidt tot een hoog rendement.

Experience Center

Kom eens langs bij ons Experience Center in Lunteren om verschillende houtkachels te bewonderen en laat u adviseren door één van onze verkoopspecialisten.

Extra informatie

Merk	Dovre
Model	Astro 4CB/P met voet houtkachel
Serie	Astroline
Brandstof	Hout
Vuurzicht	Driezijdig
Type kachel	Vrijstaand
Wel of geen afvoer	Afvoer
Materiaal	Gietijzer
Kleur	Zwart
Showroomstatus	Vergelijkbaar product in showroom
Gewicht	155 kg
Afmeting breedte	47.5 cm
Hoogte haard (in cm)	114 cm
Diepte haard (in cm)	43 cm
Draaibaar	Nee, deze kachel is niet draaibaar
Bediening	Handbediening
Achterwand	Vermiculiet
Nominaal vermogen	8 kW
Rendement	76.4 %
CO-uitstoot % (13% O2)	0.09
Fijnstof (mg/Nm3-13% O2)	24
Rookgasafvoer (diameter)	150 millimeter
Hart pijp hoogte	99 cm
Bovenaansluiting	Ja
Achteraansluiting	Ja
Externe luchttoevoer	Ja

Diameter Externe luchttoevoer	100 millimeter
Energielabel	A

Extra

Hitteschild	+ € 200