HAVÉ VERWARMING
SINDS 1883

Experience Center:
Hullerpad 34
6741 PA Lunteren

Website:
www.haveverwarming.nl
info@haveverwarming.nl

Nestor Martin Stanford 12 houtkachel

€ 3.550

Product afbeeldingen

NESTOR MARTIN



Line image

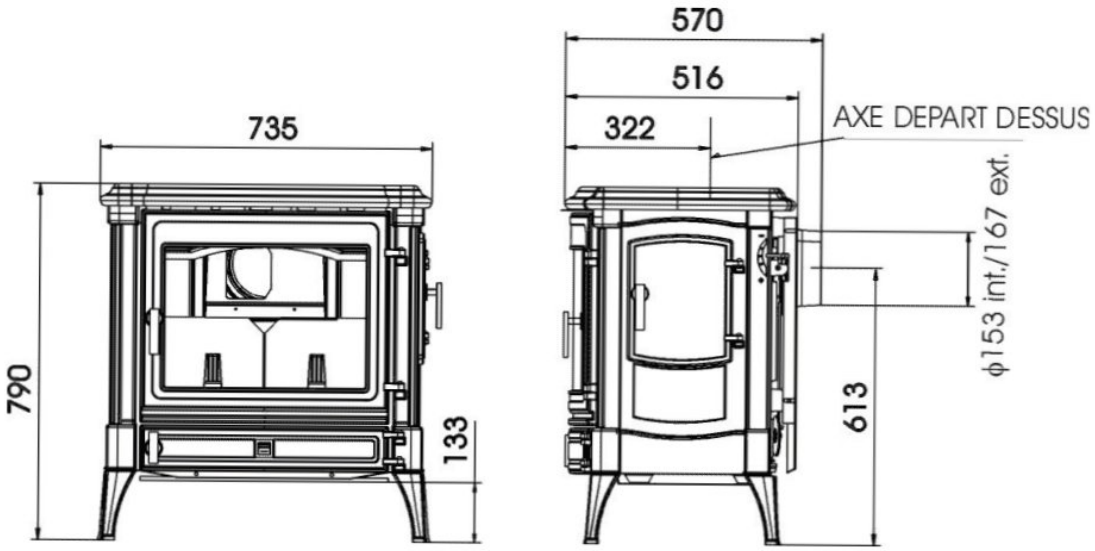

Nestor Martin Stanford 12 houtkachel

De Stanford serie bestaat uit een statige lijn houtkachels die elk interieur rijker maakt. Eventueel met gepolijste kookplaat leverbaar. Deze Nestor Martin kachel wordt geleverd met kachelkleur grepen.

Voordelen Stanford 12

Naast de unieke stijl hebben de Stanford modellen nog meer voordelen:

- Een schoner venster wat zorgt voor een onvoorstelbare brede kijk op het vlammenspel
- Gemakkelijk te vullen langs voor- of zijkant!
- Grote aslade
- Schonere verbranding, dubbele luchtcirculatie
- Secundaire lucht: luchtopname via het bovenste gedeelte voor een schonere verbranding (verlaagde CO-uitstoot) en een schoner venster

Experience Center

Kom een vergelijkbaar model van de Stanford 12 ook eens in het echt bekijken in ons Experience Center!

Extra informatie

Merk	Nestor Martin
Model	Stanford 12 houtkachel
Serie	Stanford
Brandstof	Hout
Vuurzicht	Front
Type kachel	Vrijstaand
Wel of geen afvoer	Afvoer
Materiaal	Gietijzer
Kleur	Zwart
Showroomstatus	Vergelijkbaar product in showroom
Gewicht	200 kg
Afmeting breedte	73.5 cm
Hoogte haard (in cm)	79 cm
Diepte haard (in cm)	51.6 cm
Draaibaar	Nee, deze kachel is niet draaibaar
Bediening	Handbediening
Nominaal vermogen	12 kW
Minimaal vermogen	2.5 kW
Maximaal vermogen	14 kW
Rendement	76 %
Rookgasafvoer (diameter)	150/180 millimeter
CV Aansluiting	Nee
Hart pijp hoogte	61 cm
Bovenaansluiting	Ja
Achteraansluiting	Ja
Externe luchttoevoer	Nee

Energielabel	A